An Oshkosh Corporation Company

Manuel d'utilisation et de sécurité

Instructions d'origine - Conserver ce manuel en permanence dans la machine.

Élévateurs à flèche modèles
600SC
660SJC

Du N/S 0300174703 au N/S 0300236298

ANSI **AS/NZS**

3123536
March 23, 2018
French – Operation and Safety

AVANT-PROPOS

Ce manuel est un outil très important ! Le conserver en permanence dans la machine.

L'objet de ce manuel est de fournir aux propriétaires, utilisateurs, opérateurs, bailleurs et preneurs des instructions permettant une exécution correcte et sûre des tâches pour lesquelles la machine a été conçue.

En raison de constantes améliorations apportées à ses produits, JLG Industries, Inc. se réserve le droit de modifier leurs caractéristiques sans préavis. Des informations actualisées peuvent être obtenues auprès de JLG Industries, Inc.

SYMBOLES DE MISE EN GARDE ET TERMES DE SÉCURITÉ

Voici le symbole de mise en garde. Il sert à prévenir l'utilisateur des risques éventuels de blessures. Respecter tous les messages de sécurité suivant ce symbole pour éviter tout risque de blessures graves voire mortelles.

DANGER

SIGNALE UNE SITUATION DANGEREUSE IMMINENTE QUI, SI ELLE N'EST PAS ÉVITÉE, ENTRAÎNERA DES BLESSURES GRAVES VOIRE MORTELLES. CET AUTOCOLLANT APPARAÎT SUR FOND ROUGE.

AVERTISSEMENT

SIGNALE UNE SITUATION POTENTIELLEMENT DANGEREUSE QUI, SI ELLE N'EST PAS ÉVITÉE, RISQUE D'ENTRAÎNER DES BLESSURES GRAVES VOIRE MORTELLES. APPARAÎT SUR FOND ORANGE.

ATTENTION

SIGNALE UNE SITUATION POTENTIELLEMENT DANGEREUSE QUI, SI ELLE N'EST PAS ÉVITÉE, PEUT ENTRAÎNER DES BLESSURES MINEURES OU BÉNIGNES. CE SYMBOLE PEUT AUSSI METTRE EN GARDE CONTRE DES PRATIQUES DANGEREUSES. APPARAÎT SUR FOND JAUNE.

AVIS

INDIQUE DES INFORMATIONS OU LA POLITIQUE D'UNE SOCIÉTÉ DIRECTEMENT OU INDIRECTEMENT LIÉES À LA SÉCURITÉ DU PERSONNEL OU À LA PROTECTION DU MATÉRIEL.

⚠ AVERTISSEMENT

CE PRODUIT DOIT ÊTRE CONFORME À TOUS LES BULLETINS DE SÉCURITÉ RELATIFS. S'INFORMER AUPRÈS DE JLG INDUSTRIES, INC. OU DU REPRÉSENTANT JLG AGRÉÉ LOCAL POUR TOUTE INFORMATION CONCERNANT LES BULLETINS DE SÉCURITÉ AYANT ÉVENTUELLEMENT ÉTÉ PUBLIÉS POUR LE PRÉSENT PRODUIT.

AVIS

JLG INDUSTRIES, INC. ENVOIE LES BULLETINS DE SÉCURITÉ AU PROPRIÉTAIRE INSCRIT DANS LES DONNÉES DE CETTE MACHINE. CONTACTER JLG INDUSTRIES, INC. POUR S'ASSURER QUE LES DONNÉES DU PROPRIÉTAIRE ACTUEL SONT MISES À JOUR ET CORRECTES.

AVIS

JLG INDUSTRIES, INC. DOIT IMMÉDIATEMENT ÊTRE AVERTI DE TOUT INCIDENT IMPLIQUANT DES PRODUITS JLG ET AYANT ENTRAÎNÉ DES BLESSURES GRAVES VOIRE MORTELLES OU LORSQUE DES BIENS PERSONNELS OU LE PRODUIT JLG ONT SUBI DES DOMMAGES IMPORTANTS.

Pour :

- Signaler un accident
- Connaître les publications relatives à la sécurité d'un produit
- Mettre à jour les données du propriétaire actuel
- Poser des questions concernant la sécurité d'un produit
- Obtenir des informations sur la conformité aux normes et réglementations
- Poser des questions concernant les applications spéciales d'un produit
- Poser des questions concernant les modifications d'un produit

Contacter :

Product Safety and Reliability Department
JLG Industries, Inc.
13224 Fountainhead Plaza
Hagerstown, MD 21742
USA

ou le bureau JLG le plus proche
(Voir adresses à l'intérieur de la couverture de ce manuel)

Aux États-Unis :

Appel gratuit : 877-JLG-SAFE (877-554-7233)

En dehors des États-Unis :

Téléphone : 240-420-2661
Fax : 301-745-3713
E-mail : ProductSafety@JLG.com

JOURNAL DE RÉVISION

Édition originale	- 27 novembre 2013
Révision	- 5 janvier 2015
Révision	- 8 mars 2016
Révision	- 20 septembre 2017
Révision	- 23 mars 2018

SECTION - PARAGRAPHE, OBJET — PAGE

SECTION - 1 - CONSIGNES DE SÉCURITÉ

1.1 GÉNÉRALITÉS 1-1
1.2 PRÉPARATION 1-1
Formation et connaissances de l'opérateur 1-1
Inspection du lieu de travail 1-2
Inspection de la machine 1-3
1.3 UTILISATION 1-3
Généralités 1-3
Risques de basculement ou de chute 1-4
Risques d'électrocution 1-5
Risques de basculement 1-7
Risques d'écrasement et de collision 1-10
1.4 REMORQUAGE, LEVAGE ET TRANSPORT 1-11
1.5 ENTRETIEN 1-11
Risques liés à l'entretien 1-11
Risques liés à la batterie 1-13

SECTION - 2 - RESPONSABILITÉS DE L'UTILISATEUR, PRÉPARATION ET INSPECTION DE LA MACHINE

2.1 FORMATION DU PERSONNEL 2-1
Formation de l'opérateur 2-1
Encadrement de la formation 2-1
Responsabilité de l'opérateur 2-1
2.2 PRÉPARATION, INSPECTION ET MAINTENANCE 2-2
Inspection avant démarrage 2-4
Contrôle de fonctionnement quotidien 2-5
Test de la fonction SkyGuard 2-8
Généralités 2-13

SECTION - 3 - COMMANDES ET INDICATEURS DE LA MACHINE

3.1 GÉNÉRALITÉS 3-1
3.2 COMMANDES ET INDICATEURS 3-1
Poste de commande au sol 3-2
Panneau des témoins des commandes au sol 3-9
Poste de commande de la plate-forme 3-12
Panneau des témoins des commandes de la plate-forme 3-18

SECTION - 4 - FONCTIONNEMENT DE LA MACHINE

4.1 DESCRIPTION 4-1
4.2 CARACTÉRISTIQUES ET LIMITES DE FONCTIONNEMENT 4-1
Contenances 4-1
Stabilité 4-2
4.3 FONCTIONNEMENT DU MOTEUR 4-4
Procédure de démarrage 4-4
Procédure de coupure du moteur 4-5
Robinet d'arrêt d'air (ASOV) (le cas échéant) 4-6
4.4 DÉPLACEMENT (TRANSLATION) 4-7
Translation en marche avant ou en marche arrière 4-10
Translation en pente 4-12

SECTION - PARAGRAPHE, OBJET **PAGE**

4.5 STATIONNEMENT ET ARRIMAGE 4-13
4.6 PLATE-FORME 4-13
Réglage de la mise à niveau de la plate-forme 4-13
Rotation de la plate-forme 4-14
4.7 FLÈCHE 4-14
Pivotement de la flèche 4-14
Relevage et abaissement de la flèche principale . . . 4-15
Extension de la flèche principale 4-15
4.8 EXTINCTION ET STATIONNEMENT DE LA MACHINE . . . 4-15
4.9 SYSTÈME DE SÉCURITÉ PRIORITAIRE DE LA MACHINE (MSSO) (CE UNIQUEMENT) 4-15
4.10 UTILISATION DE SKYGUARD 4-16
4.11 ARRIMAGE ET LEVAGE 4-17
Arrimage 4-17
Levage 4-17
4.12 ALIMENTATION AUXILIAIRE 4-17
Activation à partir du poste de commande de la plate-forme 4-17
Activation à partir du poste de commande au sol . . 4-20

SECTION - 5 - PROCÉDURES D'URGENCE

5.1 GÉNÉRALITÉS 5-1
5.2 RAPPORT D'INCIDENT 5-1
5.3 EN CAS D'URGENCE 5-2
Opérateur perdant totalement le contrôle de la machine 5-2
Plate-forme ou flèche prise dans des structures en hauteur 5-2
5.4 SYSTÈME DE SÉCURITÉ PRIORITAIRE DE LA MACHINE (MSSO) (CE UNIQUEMENT) 5-2

SECTION - 6 - ACCESSOIRES

6.1 SKYAIR™ 6-3
Caractéristiques du compresseur 6-3
Caractéristiques nominales de l'accessoire 6-3
Consignes de sécurité 6-3
Préparation et inspection 6-4
Utilisation 6-4
6.2 SKYCUTTER™ 6-4
Caractéristiques nominales de l'accessoire 6-5
Sortie du générateur 6-5
Consignes de sécurité 6-5
Préparation et inspection 6-6
Utilisation 6-6
6.3 SKYGLAZIER™ 6-7
Spécifications de charge 6-7
Consignes de sécurité 6-8
Préparation et inspection 6-8
Utilisation 6-8
6.4 SKYPOWER™ 6-9
Sortie du générateur 6-9
Caractéristiques nominales de l'accessoire 6-9

SECTION - PARAGRAPHE, OBJET **PAGE**

Consignes de sécurité 6-10
Préparation et inspection 6-10
Utilisation 6-10
6.5 SKYWELDER™ 6-10
Sortie du générateur 6-11
Accessoires de soudure 6-11
Caractéristiques nominales de l'accessoire 6-12
Consignes de sécurité 6-13
Préparation et inspection 6-13
Utilisation 6-13

SECTION - 7 - CARACTÉRISTIQUES GÉNÉRALES ET MAINTENANCE POUR L'OPÉRATEUR

7.1 INTRODUCTION 7-1
7.2 CARACTÉRISTIQUES DE FONCTIONNEMENT 7-1
Contenances 7-2
Données du moteur 7-3
Huile hydraulique 7-3
Poids des composants principaux 7-7
Emplacements du numéro de série 7-7
7.3 MAINTENANCE POUR L'OPÉRATEUR 7-12
7.4 INFORMATIONS COMPLÉMENTAIRES 7-16

SECTION - 8 - REGISTRE D'INSPECTION ET DE RÉPARATION

SECTION - PARAGRAPHE, OBJET **PAGE**

SECTION - PARAGRAPHE, OBJET **PAGE** **SECTION - PARAGRAPHE, OBJET** **PAGE**

Page laissée blanche intentionnellement.

NUMÉRO DE FIGURE - TITRE **PAGE**

2-1. Schémas de plage de fonctionnement de la commande de translation – Fiche 1 de 2 2-9
2-2. Schémas de plage de fonctionnement de la commande de translation – Fiche 2 de 2 2-10
2-3. Schéma de plage de fonctionnement de la fonction de flèche 2-11
2-4. Schéma de la ronde d'inspection quotidienne 2-12
2-5. Points de la ronde d'inspection quotidienne - Fiche 1 de 2 2-13
2-6. Points de la ronde d'inspection quotidienne - Fiche 2 de 2 2-14
3-1. Poste de commande au sol – 600SC 3-3
3-2. Poste de commande au sol - 600SC avec système de sécurité prioritaire de la machine (MSSO) (CE uniquement) 3-4
3-3. Poste de commande au sol – 660SJC 3-5
3-4. Poste de commande au sol - 660SJC avec système de sécurité prioritaire de la machine (MSSO) (CE uniquement) 3-6
3-5. Panneau des témoins des commandes au sol 3-11
3-6. Console de commande de la plate-forme 3-13
3-7. Panneau des témoins des commandes de la plate-forme. 3-19
4-1. Position la moins stable vers l'arrière 4-2
4-2. Position la moins stable vers l'avant 4-3

NUMÉRO DE FIGURE - TITRE **PAGE**

4-3. Réinitialisation du robinet ASOV (de la position fermée à ouverte) 4-6
4-4. Pentes et dévers 4-8
4-5. Risque de déplacement de la machine. 4-9
4-6. Translation en pente 4-12
4-7. Tableau de levage 4-19
4-8. Pose des autocollants - Fiche 1 sur 6 4-21
4-9. Pose des autocollants - Fiche 2 sur 6 4-22
4-10. Pose des autocollants - Fiche 3 sur 6 4-23
4-11. Pose des autocollants - Fiche 4 sur 6 4-24
4-12. Pose des autocollants - Fiche 5 sur 6 4-25
4-13. Pose des autocollants - Fiche 6 sur 6 4-26
7-1. Emplacements du numéro de série 7-8
7-2. Spécifications de température de fonctionnement du moteur - Deutz - Fiche 1 sur 2 7-9
7-3. Spécifications de température de fonctionnement du moteur - Deutz - Fiche 2 de 2. 7-10
7-4. Schéma de lubrification et de maintenance pour l'opérateur 7-11

NUMÉRO DE FIGURE - TITRE **PAGE** **NUMÉRO DE FIGURE - TITRE** **PAGE**

Page laissée blanche intentionnellement.

NUMÉRO DE TABLEAU - TITRE		PAGE
1-1	Distances minimales de sécurité (D.M.S.)	1-6
1-2	Échelle de Beaufort (pour référence uniquement)	1-9
2-1	Tableau d'inspection et d'entretien	2-3
4-1	Tableau de fonctions SkyGuard	4-16
4-2	Légende des autocollants 600SC	4-27
4-3	Légende des autocollants 660SJC	4-31
6-1	Accessoires disponibles	6-1
6-2	Tableau des relations options/accessoires	6-2
7-1	Caractéristiques de fonctionnement	7-1
7-2	Contenances	7-2
7-3	Caractéristiques Deutz D2011L04	7-3
7-4	Huile hydraulique	7-3
7-5	Caractéristiques de l'huile Mobilfluid 424	7-4
7-6	Caractéristiques de l'huile Mobil DTE 10 Excel 32	7-4
7-7	Quintolubric 888-46	7-5
7-8	Caractéristiques de l'huile Mobil EAL 224H	7-5
7-9	Caractéristiques de l'huile Mobil EAL H 46	7-6
7-10	Caractéristiques de l'huile Exxon Univis HVI 26	7-6
7-11	Poids des composants principaux	7-7
7-12	Spécifications de lubrification	7-12
8-1	Registre d'inspection et de réparation	8-1

NUMÉRO DE TABLEAU - TITRE	PAGE

NUMÉRO DE TABLEAU - TITRE **PAGE** **NUMÉRO DE TABLEAU - TITRE** **PAGE**

Page laissée blanche intentionnellement.

SECTION 1. CONSIGNES DE SÉCURITÉ

1.1 GÉNÉRALITÉS

Cette section souligne les précautions à prendre pour que la machine soit utilisée et entretenue de manière sûre et correcte. Pour garantir une utilisation appropriée de la machine, il est essentiel que soit mise en place une pratique quotidienne basée sur le contenu du présent manuel. Un programme d'entretien, conçu à l'aide des informations fournies dans le présent manuel et dans le manuel d'entretien et de maintenance, doit également être établi par une personne qualifiée et être respecté afin de s'assurer que la machine peut être utilisée en toute sécurité.

Le propriétaire/utilisateur/opérateur/bailleur/preneur de la machine ne doit en aucun cas assumer la responsabilité de la conduite de la machine avant d'avoir lu et compris ce manuel et d'avoir été formé à son fonctionnement sous la direction d'une personne qualifiée et expérimentée.

Cette section décrit les responsabilités du propriétaire, utilisateur, opérateur, bailleur et preneur en matière de sécurité, de formation, d'inspection, d'entretien, d'utilisation et de fonctionnement. En cas de questions sur la sécurité, la formation, l'inspection, l'entretien, les applications et le fonctionnement, prendre contact avec JLG Industries, Inc. ("JLG").

⚠ AVERTISSEMENT

LE NON-RESPECT DES MESURES DE SÉCURITÉ INDIQUÉES DANS LE PRÉSENT MANUEL EST UNE INFRACTION QUI PRÉSENTE DES RISQUES DE DOMMAGES MATÉRIELS ET CORPORELS, VOIRE UN DANGER DE MORT.

1.2 PRÉPARATION

Formation et connaissances de l'opérateur

- Il est impératif de lire le manuel d'utilisation et de sécurité dans son intégralité et de bien le comprendre avant de faire fonctionner la machine. Pour obtenir des clarifications ou des informations supplémentaires, ou en cas de questions sur des parties du présent manuel, contacter JLG Industries, Inc.

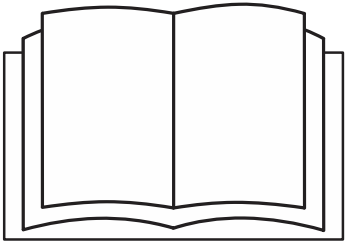

- Un opérateur ne doit assumer la responsabilité de la conduite qu'après avoir été formé par du personnel compétent et autorisé.
- Seules des personnes autorisées et qualifiées ayant prouvé qu'elles ont compris les consignes de sécurité, d'utilisation et d'entretien de l'unité peuvent faire fonctionner la machine.
- Lire, comprendre et respecter tous les panonceaux de DANGER, d'AVERTISSEMENT et de MISE EN GARDE et les instructions d'utilisation sur la machine et dans le présent manuel.
- S'assurer que l'utilisation prévue de la machine entre dans le cadre des tâches pour lesquelles elle a été conçue par JLG.
- Tout le personnel opérant doit être familiarisé avec les commandes d'urgence et le fonctionnement de la machine en cas d'urgence, tels qu'indiqués dans ce manuel.
- Lire, comprendre et respecter toutes les règles de travail de l'employeur ainsi que les réglementations locales et gouvernementales en vigueur correspondant à l'utilisation et à l'application faites de la machine.

Inspection du lieu de travail

- Avant de faire fonctionner la machine et pendant son fonctionnement, l'utilisateur doit prendre les précautions visant à éviter tout risque dans la zone de travail.
- Ne pas faire fonctionner ni relever la plate-forme sur des camions, remorques, trains, navires en mer, échafaudages ni sur aucun autre équipement si l'application n'est pas approuvée par écrit par JLG.
- Avant d'utiliser la machine, repérer les obstacles aériens du type lignes électriques, ponts-grues ou autres.
- Repérer la présence sur le sol de trous, bosses, dévers, obstructions, débris et revêtements susceptibles de dissimuler des trous ou autres dangers.
- Repérer dans la zone de travail les emplacements à risque. Ne pas utiliser la machine dans des endroits risqués sans autorisation spécifique de JLG.
- Vérifier que le sol est capable de soutenir la charge maximale des pneus indiquée sur les autocollants de charge des pneus qui se trouvent sur le châssis, près de chaque roue. Ne pas conduire sur des surfaces meubles.

Inspection de la machine

- Ne pas utiliser cette machine tant que les inspections et contrôles de fonctionnement n'ont pas été effectués comme indiqué à la section 2 de ce manuel.
- Ne pas utiliser cette machine tant qu'elle n'a pas été entretenue et réparée conformément aux spécifications d'entretien et d'inspection indiquées dans le manuel d'entretien et de maintenance de la machine.
- Vérifier que tous les dispositifs de sécurité fonctionnent correctement. Toute modification de ces dispositifs constitue une infraction aux règles de sécurité.

⚠ AVERTISSEMENT

UN ÉLÉVATEUR À PLATE-FORME NE PEUT EN AUCUN CAS ÊTRE MODIFIÉ SANS L'ACCORD PRÉALABLE ÉCRIT DU FABRICANT.

- Ne pas utiliser une machine sur laquelle il manque des panonceaux ou des autocollants de sécurité ou d'instructions ou s'ils sont illisibles.
- Vérifier si des composants d'origine de la machine ont été modifiés. S'assurer que toute modification a été approuvée par JLG.
- Éviter toute accumulation de débris sur le plancher de la plate-forme. Éliminer toutes saleté, huile, graisse et autres substances glissantes des chaussures et du plancher de la plate-forme.

1.3 UTILISATION

Généralités

- L'utilisation de la machine requiert toute l'attention de l'opérateur. Arrêter la machine avant d'utiliser un dispositif (par exemple un téléphone cellulaire, une radio émetteur-récepteur, etc.) qui pourrait détourner l'attention d'une utilisation sûre de la machine.
- N'utiliser la machine à aucune autre fin que d'amener des personnes, leur outillage et leur matériel à un endroit voulu.
- Avant d'utiliser la machine, l'utilisateur doit être familiarisé avec les capacités de la machine et les caractéristiques de fonctionnement de toutes les fonctions.
- Ne jamais utiliser une machine défectueuse. En cas de défaillances, éteindre la machine. Mettre l'unité hors service et en avertir les autorités compétentes.
- Ne retirer, modifier ou désactiver aucun dispositif de sécurité.
- Ne jamais "sauter" la position neutre d'un commutateur ou d'un levier de commande en passant directement à la position opposée. Toujours ramener le commutateur à sa position neutre et arrêter. Placer ensuite le commutateur à la position suivante. Actionner les commandes avec des gestes mesurés et réguliers.

- Ne laisser personne toucher ou faire fonctionner cette machine depuis le sol si du personnel est à bord de la plate-forme, sauf en cas d'urgence.
- Ne pas transporter de matériel directement sur la rambarde de la plate-forme, sauf accord de JLG.
- Lorsque deux personnes ou plus se trouvent à bord de la plate-forme, l'opérateur doit endosser la responsabilité de toutes les opérations de la machine.
- Toujours s'assurer que les outils électriques sont correctement rangés et ne sont jamais suspendus par leur cordon à la zone de travail de la plate-forme.
- En cours de translation, toujours placer la flèche au-dessus de l'essieu arrière, dans le sens du déplacement. Lorsque la flèche est au-dessus de l'essieu avant, ne pas oublier que les commandes de translation et de direction sont inversées.
- Ne pas débloquer une machine coincée ou hors service en la poussant ou en la tirant, sauf par les tenons d'arrimage du châssis.
- Abaisser complètement la plate-forme et couper toute alimentation électrique avant de quitter la machine.
- Retirer toutes bagues, montres et autres bijoux lors de l'utilisation de la machine. Ne pas porter de vêtements amples et attacher les cheveux longs susceptibles d'être happés ou entraînés dans l'équipement.
- Les personnes étant sous l'influence de l'alcool ou de drogues ou sujettes à des crises d'épilepsie, vertiges ou pertes de contrôle moteur ne doivent en aucun cas utiliser la machine.
- Les vérins hydrauliques sont sujets à l'expansion et la contraction thermiques. Cela peut modifier la position de la flèche et/ou de la plate-forme lorsque la machine est immobile. Les facteurs affectant les mouvements thermiques peuvent inclure la durée d'immobilisation de la machine, la température de l'huile hydraulique, la température de l'air ambiant et la position de la flèche et de la plate-forme.

Risques de basculement ou de chute

- Pendant le fonctionnement, toute personne se trouvant à bord de la plate-forme doit porter un harnais de sécurité attaché par une sangle à un point de fixation agréé. Fixer une (1) seule sangle par point de fixation.

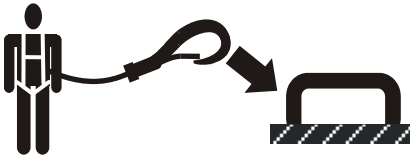

- Entrer et sortir uniquement par la zone du portillon. Faire preuve d'une extrême prudence en montant ou en descendant de la plate-forme. Veiller à ce que la plate-forme soit

complètement abaissée. Entrer dans ou sortir de la plate-forme en faisant face à la machine. Toujours garder trois points de contact avec la machine, avec les deux mains et un pied ou les deux pieds et une main, en entrant dans ou en sortant de la machine.

- Avant d'utiliser la machine, s'assurer que tous les portillons sont fermement fermés dans la position adéquate.

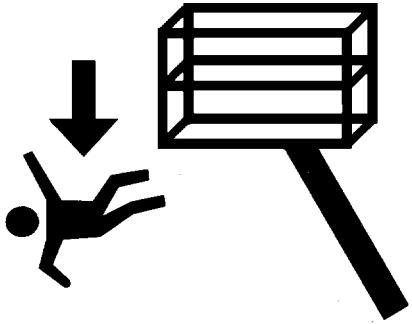

- Garder constamment les deux pieds fermement posés sur le plancher de la plate-forme. Ne jamais poser d'échelles, boîtes, marches, planches ou éléments similaires sur l'unité pour aller plus haut à quelque fin que ce soit.
- Éliminer toutes huile, saleté et autres substances glissantes des chaussures et du plancher de la plate-forme.

Risques d'électrocution

- Cette machine n'est pas isolée et n'offre aucune protection en cas de proximité ou de contact avec le courant électrique.

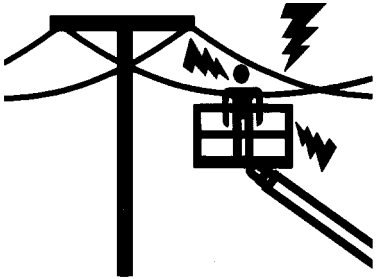

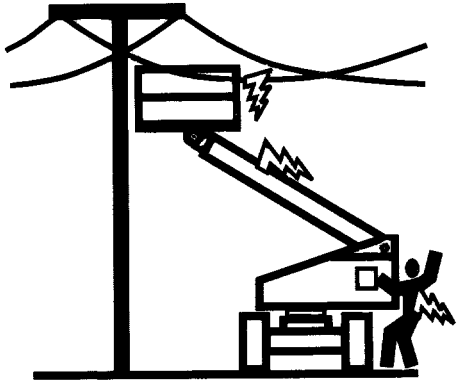

- Maintenir une distance par rapport aux lignes et aux appareils électriques ou toute autre pièce sous tension (exposée ou isolée), conformément à la distance minimale de sécurité (D.M.S.) indiquée dans le Tableau 1-1.
- Tenir compte des mouvements de la machine et de l'oscillation des lignes électriques.

Tableau 1-1. Distances minimales de sécurité (D.M.S.)

Plage de tension (phase à phase)	DISTANCE MINIMALE DE SÉCURITÉ en mètres (feet)
0 à 50 kV	3 (10)
Plus de 50 kV à 200 kV	5 (15)
Plus de 200 kV à 350 kV	6 (20)
Plus de 350 kV à 500 kV	8 (25)
Plus de 500 kV à 750 kV	11 (35)
Plus de 750 kV à 1000 kV	14 (45)

NOTE : Cette condition s'applique, excepté lorsque les réglementations de l'employeur, locales ou gouvernementales sont plus strictes.

- Maintenir une distance d'au moins 3m (10 ft) entre la machine ou ses occupants, leurs outils et leur équipement et tout appareil ou ligne électrique porteur de 50 000 volts ou moins. Ajouter 30 cm (1 ft) pour toute tension supplémentaire de 30 000 volts ou moins.

- La distance minimale de sécurité peut être réduite si des barrières isolantes sont installées pour empêcher le contact et que ces barrières sont prévues pour la tension de la ligne à protéger. Ces barrières ne doivent pas faire partie de la machine (ni y être attachées). La distance minimale de sécurité sera alors réduite à une distance comprise dans les dimensions de travail désignées de la barrière isolante. Cette détermination doit être faite par une personne qualifiée conformément aux spécifications de l'employeur, locales ou gouvernementales concernant les pratiques de travail près de matériel sous tension.

⚠ DANGER

NE PAS MANOEUVRER LA MACHINE NI DÉPLACER DU PERSONNEL DANS UNE ZONE INTERDITE (D.M.S.). SUPPOSER QUE TOUTES LES PIÈCES ET CÂBLES ÉLECTRIQUES SONT SOUS TENSION À MOINS D'ÊTRE SÛR QUE L'ALIMENTATION A ÉTÉ COUPÉE.

Risques de basculement

- L'utilisateur doit connaître la surface sur laquelle il va conduire. Ne pas conduire sur des pentes ou des dévers dépassant l'inclinaison admissible pour la machine.

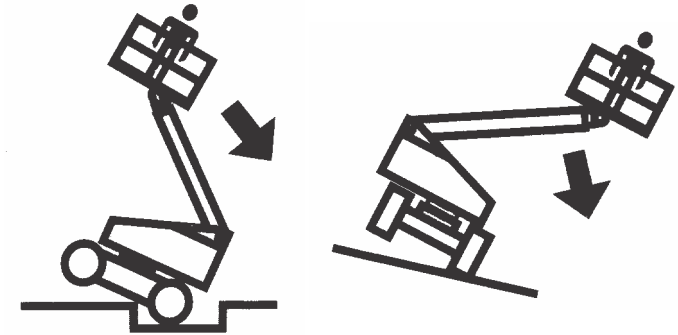

- Ne pas relever la plate-forme ni rouler avec la plate-forme relevée sur des surfaces inclinées, irrégulières ou meubles, ou à proximité. S'assurer que la machine se trouve sur une surface ferme, plane et uniforme avant de relever la plate-forme ou de conduire avec la plate-forme relevée.
- Avant de conduire la machine sur un plancher, un pont, un camion ou toute autre surface, vérifier que la surface est capable de supporter la charge.

- Ne jamais dépasser la charge mobile maximale spécifiée sur la plate-forme. Maintenir toutes les charges à l'intérieur de la plate-forme, sauf accord de JLG.
- Garder le châssis de la machine à au moins 0,6m (2 ft) des trous, bosses, dévers, obstructions, débris et revêtements susceptibles de dissimuler des trous et autres dangers au niveau du sol.
- Ne pas pousser ni tirer d'objets avec la flèche.
- Ne jamais tenter d'utiliser la machine comme une grue. N'attacher la machine à aucune structure à proximité. Ne jamais attacher de fils électriques, câbles ou éléments similaires à la plate-forme.
- Ne pas utiliser la machine lorsque la vitesse du vent dépasse 12,5 m/s (28 mph). Voir Tableau 1-2, Échelle de Beaufort (pour référence uniquement).
- Ne pas augmenter la surface ni la charge de la plate-forme. Plus la surface exposée au vent est grande, moins la machine est stable.
- Ne pas augmenter la taille de la plate-forme avec des extensions de plancher ou des accessoires non agréés.
- Si la flèche ou la plate-forme est dans une position telle qu'une ou plusieurs roues ne touchent plus le sol, tout le personnel doit être dégagé avant d'essayer de stabiliser la machine. Utiliser des grues, chariots à fourche ou tout autre équipement approprié pour stabiliser la machine.

AVIS

NE PAS UTILISER LA MACHINE LORSQUE LA VITESSE DU VENT DÉPASSE 12,5 M/S (28 MPH).

Tableau 1-2. Échelle de Beaufort (pour référence uniquement)

Valeur de Beaufort	Vitesse du vent		Description	Conditions terrestres
	m/s	mph		
0	0-0,2	0	Calme	Calme. La fumée monte verticalement.
1	0,3-1,5	1-3	Un peu d'air	Mouvements du vent visibles au niveau de la fumée.
2	1,6-3,3	4-7	Légère brise	On sent le vent sur la peau nue. Bruissement des feuilles.
3	3,4-5,4	8-12	Brise délicate	Les feuilles et les brindilles sont en mouvement constant.
4	5,5-7,9	13-18	Brise modérée	La poussière et les feuilles volantes sont emportées. Les petites branches commencent à bouger.
5	8,0-10,7	19-24	Brise fraîche	Les arbustes oscillent.
6	10,8-13,8	25-31	Forte brise	Les grandes branches bougent. Les drapeaux ondulent presque horizontalement. Il devient difficile d'utiliser un parapluie.
7	13,9-17,1	32-38	Vent frais	Les arbres bougent. Marcher dans le sens inverse du vent requiert un effort.
8	17,2-20,7	39-46	Grand vent frais	Des brindilles sont cassées. Les voitures dévient sur la route.
9	20,8-24,4	47-54	Coup de vent	Légers dommages matériels.

Risques d'écrasement et de collision

- L'ensemble du personnel sur la machine et au sol doit porter un casque approuvé.
- Lors du relevage ou de l'abaissement de la plate-forme et en cours de translation, vérifier le dégagement au-dessus, en dessous et sur les côtés de la plate-forme.

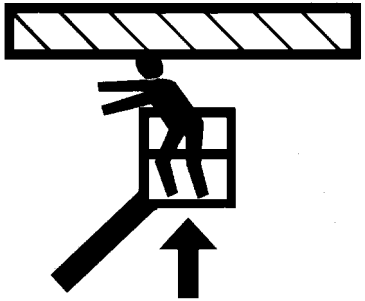

- En cours de fonctionnement, maintenir toutes les parties du corps à l'intérieur de la rambarde de la plate-forme.
- Pour positionner la plate-forme près d'obstacles, utiliser les commandes de la flèche, pas la fonction de translation.
- Toujours se faire aider par un guide de manoeuvre en cas de visibilité réduite.
- Tenir le personnel non opérant à une distance d'au moins 1,8 m (6 ft) de la machine lors des opérations de translation et de pivotement.
- Pour chaque déplacement, l'opérateur doit adapter la vitesse de déplacement à l'état du sol, aux embouteillages, à la visibilité, à l'inclinaison, à l'emplacement du personnel et à d'autres facteurs susceptibles de provoquer une collision ou des blessures.
- Tenir compte des distances de freinage en fonction de la vitesse de déplacement. Lors d'une translation à vitesse élevée, rétrograder en vitesse lente avant de s'arrêter. Ne rouler sur des pentes qu'à vitesse réduite.
- Ne pas rouler à des vitesses élevées dans des espaces restreints ou clos, ni en marche arrière.
- Toujours faire preuve d'une extrême prudence afin d'empêcher tout obstacle de heurter ou d'entraver les commandes ou les personnes à bord de la plate-forme.
- S'assurer que les opérateurs des autres machines en hauteur ou au sol sont conscients de la présence de l'élévateur à plate-forme. Couper l'alimentation des ponts roulants suspendus.
- Avertir le personnel de ne pas travailler, se tenir ni se déplacer sous une flèche ou une plate-forme relevée. Si nécessaire, barricader la zone concernée.

1.4 REMORQUAGE, LEVAGE ET TRANSPORT

- Ne jamais laisser du personnel à bord de la plate-forme lors du remorquage, levage ou transport de la machine.
- Ne pas remorquer cette machine, sauf en cas d'urgence, de dysfonctionnement, de panne d'alimentation ou de chargement/déchargement. Se reporter à la section "Procédures d'urgence" du présent manuel pour connaître les procédures de remorquage d'urgence.
- Avant de remorquer, lever ou transporter la machine, s'assurer que la flèche est en position d'arrimage et que la plate-forme tournante est verrouillée. Aucun outil ne doit se trouver dans la plate-forme.
- Pour lever la machine, soulever uniquement aux endroits prévus à cet effet. Utiliser un appareil de levage de capacité suffisante.
- Se reporter à la section "Fonctionnement de la machine" du présent manuel pour plus d'informations sur le levage de la machine.

1.5 ENTRETIEN

Cette sous-section décrit les mesures de sécurité générales à observer lors de l'entretien de cette machine. D'autres mesures de sécurité à observer lors de l'entretien de la machine sont insérées au point auquel elles s'appliquent dans ce manuel et le manuel d'entretien et de maintenance. Le personnel d'entretien doit impérativement appliquer ces mesures afin d'éviter tout risque de dommage matériel ou corporel. Pour garantir le fonctionnement sûr de la machine, un programme d'entretien doit être établi par une personne qualifiée et respecté.

Risques liés à l'entretien

- Avant d'effectuer toute opération de réglage ou de réparation, couper l'alimentation de toutes les commandes et s'assurer que toutes les pièces mobiles sont bloquées pour les empêcher de bouger par inadvertance.
- Ne jamais travailler sous une plate-forme relevée tant qu'elle n'a pas été complètement abaissée, si possible, ou soutenue et immobilisée par des étançons de sécurité, des cales ou des élingues aériennes appropriés.
- NE PAS tenter de réparer ou serrer les flexibles ou raccords hydrauliques pendant que la machine est en marche ou quand le circuit hydraulique est sous pression.

- Toujours relâcher la pression hydraulique de tous les circuits hydrauliques avant de desserrer ou de retirer des composants hydrauliques.
- NE PAS rechercher les fuites à la main. Utiliser plutôt un morceau de carton ou de papier. Porter des gants pour se protéger les mains des projections de liquide.

- S'assurer que les pièces ou composants de rechange sont identiques ou équivalents aux pièces ou composants d'origine.
- Ne jamais tenter de déplacer des pièces lourdes sans l'aide d'un appareil mécanique. Ne jamais laisser d'objets lourds dans une position instable. Lorsque des composants de la machine sont soulevés, s'assurer que cette dernière est correctement soutenue.
- Ne pas utiliser la machine comme masse de soudage.
- Lors d'opérations de soudure ou de coupe des métaux, prendre soin de protéger le châssis contre l'exposition directe aux projections de métal en fusion.
- Ne pas faire le plein avec le moteur en marche.
- N'utiliser que des solvants approuvés ininflammables pour nettoyer.
- Ne pas remplacer d'éléments essentiels à la stabilité, tels que les batteries ou les pneus pleins, par des éléments de poids ou de spécifications différents. Ne modifier l'unité en aucune manière qui affecte la stabilité.
- Consulter le manuel d'entretien et de maintenance pour connaître le poids des éléments de stabilité critiques.

⚠ AVERTISSEMENT

UN ÉLÉVATEUR À PLATE-FORME NE PEUT EN AUCUN CAS ÊTRE MODIFIÉ SANS L'ACCORD PRÉALABLE ÉCRIT DU FABRICANT.

Risques liés à la batterie

- Toujours débrancher les batteries lors de l'entretien de composants électriques ou d'opérations de soudure sur la machine.
- Ne pas fumer ni créer de flamme nue ou d'étincelles près d'une batterie lors de son chargement ou de son entretien.
- Ne pas mettre d'outils ni aucun autre objet métallique en contact avec les bornes de la batterie.
- Toujours porter des gants, des lunettes et un masque de protection lors de l'entretien de batteries. Veiller à ce que l'acide des batteries n'entre pas en contact avec la peau ou les vêtements.

⚠ ATTENTION

LE LIQUIDE DES BATTERIES EST EXTRÊMEMENT CORROSIF. ÉVITER TOUT CONTACT AVEC LA PEAU ET LES VÊTEMENTS EN PERMANENCE. RINCER IMMÉDIATEMENT LA ZONE AFFECTÉE À L'EAU CLAIRE ET CONSULTER UN MÉDECIN.

- Ne charger les batteries que dans un endroit bien ventilé.
- Ne pas trop remplir les batteries. N'ajouter de l'eau distillée dans les batteries qu'une fois qu'elles sont complètement chargées.

NOTES :

SECTION 2. RESPONSABILITÉS DE L'UTILISATEUR, PRÉPARATION ET INSPECTION DE LA MACHINE

2.1 FORMATION DU PERSONNEL

Cette machine est une plate-forme élévatrice de personnel. Il est donc essentiel qu'il soit conduit et entretenu uniquement par du personnel formé à cet effet.

Les personnes étant sous l'influence de l'alcool ou de drogues ou sujettes à des crises d'épilepsie, vertiges ou pertes de contrôle moteur ne doivent en aucun cas utiliser la machine.

Formation de l'opérateur

La formation de l'opérateur doit couvrir les domaines suivants :

1. Utilisation et limites des commandes de la plate-forme et au sol, des commandes d'urgence et des systèmes de sécurité.
2. Étiquettes, instructions et avertissements sur la machine.
3. Règles de l'employeur et réglementations officielles en vigueur.
4. Utilisation d'un dispositif antichute agréé.
5. Connaissance suffisante du fonctionnement mécanique de la machine pour être en mesure de reconnaître une panne ou un risque de panne.
6. Moyens les plus sûrs d'utiliser la machine à proximité d'obstructions aériennes, d'autres engins en déplacement et d'obstacles, de creux, de trous, de dévers.
7. Protection contre les risques que présentent des conducteurs électriques non isolés.
8. Exigences liées à une tâche ou une utilisation particulière de la machine.

Encadrement de la formation

La formation doit être dispensée par une personne qualifiée dans une zone ouverte sans obstacle, jusqu'à ce que l'élève soit capable de conduire et de faire fonctionner la machine en toute sécurité.

Responsabilité de l'opérateur

L'opérateur doit être averti qu'il a la responsabilité et le pouvoir d'éteindre la machine en cas de mauvais fonctionnement ou de tout problème de sécurité au niveau de la machine ou du lieu de travail.

2.2 PRÉPARATION, INSPECTION ET MAINTENANCE

Le tableau suivant couvre les inspections et procédures d'entretien périodiques de la machine requises par JLG Industries, Inc. Consulter la réglementation locale pour connaître les autres exigences concernant les élévateurs à plate-forme. Si nécessaire, augmenter la fréquence des inspections et procédures de maintenance quand la machine est utilisée dans un environnement difficile ou hostile, de manière très intensive ou dans des conditions rigoureuses.

AVIS

POUR JLG INDUSTRIES, INC., UN TECHNICIEN FORMÉ EN USINE EST UNE PERSONNE QUI A RÉPONDU AVEC SUCCÈS AUX EXIGENCES DE L'ÉCOLE DE FORMATION À L'ENTRETIEN DE JLG POUR LE MODÈLE DE PRODUIT JLG SPÉCIFIQUE.

Tableau 2-1.Tableau d'inspection et d'entretien

Type	Fréquence	Responsable principal	Qualification de l'entretien	Référence
Inspection avant démarrage	Chaque jour avant d'utiliser la machine, ou à chaque changement d'opérateur.	Utilisateur ou opérateur	Utilisateur ou opérateur	Manuel d'utilisation et de sécurité
Inspection avant livraison (voir la note)	Avant chaque livraison de vente, concession de bail ou location.	Propriétaire, concessionnaire ou utilisateur	Mécanicien JLG qualifié	Manuel d'entretien et de maintenance et formulaire d'inspection JLG applicable
Inspection périodique (voir la note)	En service depuis 3 mois ou 150 heures, selon la première des échéances ; ou Hors service pendant plus de 3 mois ; ou Machine d'occasion.	Propriétaire, concessionnaire ou utilisateur	Mécanicien JLG qualifié	Manuel d'entretien et de maintenance et formulaire d'inspection JLG applicable
Inspection annuelle de la machine (voir la note)	Une fois par an, dans les 13 mois suivant l'inspection précédente.	Propriétaire, concessionnaire ou utilisateur	Technicien formé en usine (recommandé)	Manuel d'entretien et de maintenance et formulaire d'inspection JLG applicable
Entretien préventif	Aux intervalles spécifiés dans le manuel d'entretien et de maintenance.	Propriétaire, concessionnaire ou utilisateur	Mécanicien JLG qualifié	Manuel d'entretien et de maintenance
NOTE : *Les formulaires d'inspection sont disponibles auprès de JLG. Utiliser le manuel d'entretien et de maintenance pour effectuer les inspections.*				

Inspection avant démarrage

L'inspection avant mise en route doit inclure chaque point suivant :

1. **Propreté** – S'assurer de l'absence de fuites (huile, carburant ou liquide de batterie) ou de corps étrangers sur toutes les surfaces. Signaler toute fuite au personnel d'entretien concerné.
2. **Structure** – Inspecter la structure de la machine en vue de détecter les bosselures, dommages, soudures ou métal de base fissurés ou autres anomalies.

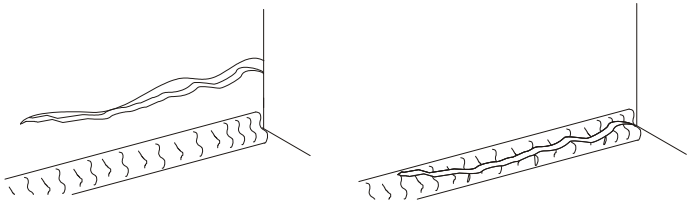

Fissure du métal de base — Fissure de la soudure

3. **Autocollants et panonceaux** – Vérifier qu'ils sont tous propres et lisibles. S'assurer qu'aucun autocollant ou panonceau ne manque. Veiller à nettoyer ou remplacer tout autocollant ou panonceau illisible.
4. **Manuels d'utilisation et de sécurité** – S'assurer qu'un exemplaire des manuel d'utilisation et de sécurité, manuel de sécurité AEM (États-Unis uniquement) et manuel des responsabilités ANSI (États-Unis uniquement) se trouve dans la boîte de rangement résistante aux intempéries.
5. **Ronde d'inspection** – Voir la Figure 2-4., la Figure 2-5. et la Figure 2-6.
6. **Batterie** – La charger selon le besoin.
7. **Carburant** (machines à moteur à combustion) – Ajouter du carburant approprié selon le besoin.
8. **Circuit d'huile moteur** – S'assurer que le niveau d'huile moteur se trouve au repère maximum sur la jauge d'huile et que le bouchon de remplissage est solidement fixé.
9. **Huile hydraulique** – Vérifier le niveau d'huile hydraulique. Veiller à ajouter de l'huile hydraulique selon le besoin.
10. **Accessoires** – Pour connaître les instructions spécifiques préconisées pour l'inspection, l'utilisation et l'entretien, consulter la section Accessoires de ce manuel ou l'accessoire installé sur la machine.
11. **Contrôle de fonctionnement** – Une fois la ronde d'inspection terminée, effectuer un contrôle de fonctionnement de tous les systèmes dans une zone ne présentant aucun obstacle en hauteur ni au sol. Se reporter à la section 4 pour des instructions d'utilisation plus spécifiques.

⚠ AVERTISSEMENT

SI LA MACHINE NE FONCTIONNE PAS CORRECTEMENT, L'ÉTEINDRE IMMÉDIATEMENT ! SIGNALER LE PROBLÈME AU PERSONNEL D'ENTRETIEN CONCERNÉ. NE PAS UTILISER LA MACHINE TANT QU'ELLE PRÉSENTE ENCORE DES RISQUES.

Contrôle de fonctionnement quotidien

Une fois la ronde d'inspection quotidienne terminée, il est nécessaire d'effectuer un contrôle de fonctionnement de tous les systèmes dans une zone ne présentant aucun obstacle en hauteur ni au sol. Tout d'abord, depuis les commandes au sol, vérifier toutes les fonctions contrôlées par les commandes au sol. Ensuite, depuis les commandes de la plate-forme, vérifier toutes les fonctions contrôlées par les commandes de la plate-forme.

⚠ AVERTISSEMENT

POUR ÉVITER TOUT RISQUE DE BLESSURES GRAVES, NE PAS FAIRE FONCTIONNER LA MACHINE SI UN DES LEVIERS DE COMMANDE OU INTERRUPTEURS À BASCULE CONTRÔLANT LES MOUVEMENTS DE LA PLATE-FORME NE REVIENT PAS EN POSITION D'ARRÊT OU NEUTRE LORSQU'IL EST RELÂCHÉ.

POUR ÉVITER TOUT RISQUE DE COLLISION ET DE BLESSURES SI LA PLATE-FORME NE S'ARRÊTE PAS LORSQU'UN INTERRUPTEUR OU UN LEVIER DE COMMANDE EST RELÂCHÉ, RETIRER LE PIED DE L'INTERRUPTEUR À PÉDALE OU UTILISER L'INTERRUPTEUR D'ARRÊT D'URGENCE POUR ARRÊTER LA MACHINE.

NOTE : *Effectuer d'abord les contrôles à partir des commandes au sol, puis depuis les commandes de la plate-forme.*

1. Faire fonctionner la machine depuis les commandes au sol.

NOTE : *Pour les réglages, voir « Réglages des contacteurs de fin de course » dans le manuel d'entretien.*

2. Pour vérifier le contacteur de fin de course de relevage, procéder comme suit :

   En conduisant en vitesse rapide, relever la flèche à environ 10 degrés. La commande d'entraînement doit passer en vitesse lente. Le contacteur doit se réenclencher quand la flèche est complètement abaissée.

3. Pour vérifier le contacteur de limite de charge, procéder comme suit :

   a. Interrupteur de longueur de la flèche.

   Relever la flèche à l'horizontale. Étendre la flèche jusqu'à ce que le témoin 230 kg (500 lb) s'allume. S'assurer que le contacteur se réenclenche et que le témoin 450 kg (1000 lb) se rallume lorsque la flèche est rétractée.

   b. Interrupteur d'angle de la flèche.

   Étendre complètement la flèche.
   Relever la flèche jusqu'à ce que le témoin 1000 lb s'allume.

   Abaisser la flèche à l'aide de l'alimentation auxiliaire

jusqu'à ce que le témoin 230 kg (500 lb) s'allume. L'angle de la flèche doit être environ de 45 à 50 degrés.

Relever la flèche jusqu'à ce que le témoin 450 kg (1000 lb) s'allume. L'interrupteur doit se réenclencher quand l'angle de la flèche est environ de 55 à 64 degrés.

NOTE : *Si les réglages du contacteur de fin de course doivent être modifiés, vérifier de nouveau que le témoin 230 kg (500 lb) s'allume entre 45 et 50 degrés lorsque la flèche est abaissée.*

4. Interrupteur de désactivation de la translation (voir la Figure 2-2., Schémas de plage de fonctionnement de la commande de translation – Fiche 2 de 2).

- **a.** Étendre la flèche sur 12,2 m (40 ft).
- **b.** Incliner manuellement le capteur de basculement.
- **c.** Le témoin de translation désactivée doit s'allumer.
- **d.** Rétracter la flèche et l'élever d'au moins 55°.
- **e.** Incliner manuellement le capteur de basculement.
- **f.** Le témoin de translation désactivée doit de nouveau s'allumer.

5. Relever la flèche principale, l'étendre et la rétracter. Observer tout mouvement retardé de la section terminale, indiquant la présence de câbles desserrés.

NOTE : *Le dispositif de verrouillage de plate-forme tournante se trouve sur la plate-forme tournante faisant face à la plate-forme. Pour désengager le dispositif de verrouillage, tirer la goupille encliquetable hors de la goupille de blocage, soulever la goupille de blocage vers le haut pour débloquer la plate-forme tournante. Replacer la goupille encliquetable sur la goupille de blocage pour maintenir cette dernière en position désengagée. Suivre cette procédure dans l'ordre inverse pour engager le dispositif de verrouillage de la plate-forme tournante.*

6. Faire pivoter la plate-forme tournante d'au moins 45 degrés vers la gauche et la droite. S'assurer que le mouvement est sans à-coups.

7. Contrôler le témoin de châssis pas à niveau situé sur la console des commandes de la plate-forme en conduisant, avec la machine à niveau, sur une pente appropriée d'au moins 5° d'inclinaison. Contrôler le témoin de châssis pas à niveau, la machine étant sur la rampe. Si le témoin ne s'allume pas, replacer la machine sur une surface plane, l'éteindre et contacter un technicien qualifié avant de la réutiliser.

ANSI, ANSI Export, CSA, Japon	5°
CE, Australie	3°

8. S'assurer du bon fonctionnement du dispositif de mise à niveau automatique de la plate-forme durant le relevage et l'abaissement de la flèche.

9. Vérifier que le circuit de réglage de mise à niveau de la plate-forme fonctionne correctement.

10. S'assurer que le mécanisme de rotation de la plate-forme fonctionne sans à-coups et vérifier que la plate-forme tourne sur 90 degrés de part et d'autre de l'axe médian de la flèche.

11. Vérifier le fonctionnement des commandes en marche avant et en marche arrière.

12. Vérifier le fonctionnement de la commande de direction vers la gauche et vers la droite.

13. Relever et abaisser le bras articulé. Vérifier qu'il fonctionne sans à-coups.

14. Interrupteur à pédale.

AVIS

L'INTERRUPTEUR À PÉDALE DOIT ÊTRE RÉGLÉ DE MANIÈRE À ACTIVER LES COMMANDES LORSQUE LA PÉDALE EST À PEU PRÈS AU MILIEU DE SA COURSE. MODIFIER LE RÉGLAGE DE L'INTERRUPTEUR S'IL BASCULE À MOINS DE 6 MM (1/4 IN) DU DÉBUT OU DE LA FIN DE SA COURSE.

a. Activer le circuit hydraulique. En appuyant sur l'interrupteur à pédale. Actionner la commande d'extension principale et la maintenir activée. Retirer le pied de l'interrupteur à pédale, le mouvement doit s'arrêter. Si ce n'est pas le cas, éteindre la machine et contacter un technicien JLG qualifié.

b. Enfoncer l'interrupteur à pédale, actionner la commande de relevage et la maintenir activée. Retirer le pied de l'interrupteur à pédale, le mouvement doit s'arrêter. Si ce n'est pas le cas, éteindre la machine et contacter un technicien JLG qualifié.

c. Le moteur étant coupé, enfoncer l'interrupteur à pédale. Essayer de démarrer le moteur. Le moteur ne doit pas essayer de démarrer lorsque l'interrupteur à pédale est enfoncé. Si le démarreur s'engage ou si le moteur tourne, éteindre la machine et contacter un technicien JLG qualifié.

15. Alimentation auxiliaire.

    Actionner chaque interrupteur de commande (à savoir d'extension, de montée et de pivotement) pour s'assurer qu'elles fonctionnent dans les deux sens avec l'alimentation auxiliaire et non la puissance du moteur.

16. Commandes au sol.

    Placer le sélecteur Plate-forme/Sol en position Sol. Démarrer le moteur. Les commandes de la plate-forme ne doivent pas fonctionner.

Test de la fonction SkyGuard

Depuis la console de la plate-forme :

Contrôler la fonction SkyGuard en actionnant les fonctions d'extension, puis en activant le capteur SkyGuard. La fonction d'extension s'arrête et la fonction de rétraction s'active pendant une courte durée, et l'avertisseur retentit jusqu'à ce que le capteur SkyGuard et l'interrupteur à pédale soient désactivés.

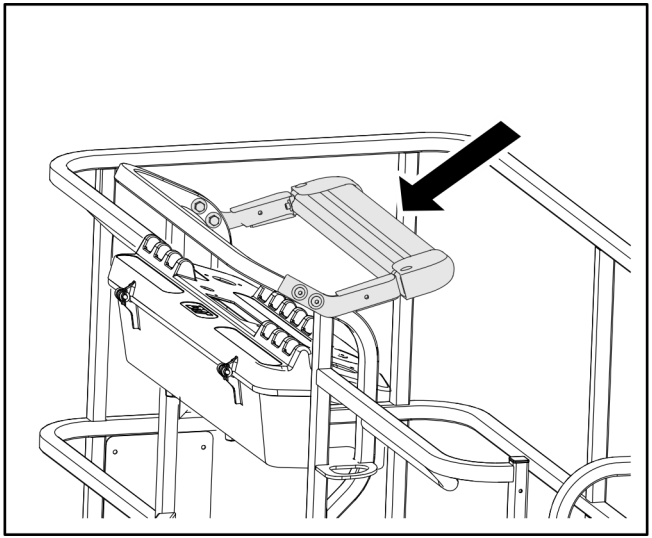

NOTE : *Si la machine est équipée à la fois des fonctions SkyGuard et de contact pare-chocs, les fonctions ne s'inversent pas, mais se contentent de s'arrêter.*

NOTE : *Le cas échéant, s'assurer que le gyrophare bleu s'allume lorsque SkyGuard est activé.*

Désactiver le capteur SkyGuard, relâcher les commandes, actionner l'interrupteur à pédale et s'assurer que la machine peut fonctionner normalement.

Si SkyGuard reste activé après l'inversion ou l'arrêt des fonctions, appuyer sans relâcher sur l'interrupteur de priorité manuelle sur SkyGuard pour pouvoir utiliser normalement les fonctions de la machine jusqu'à ce que le capteur SkyGuard soit désactivé.

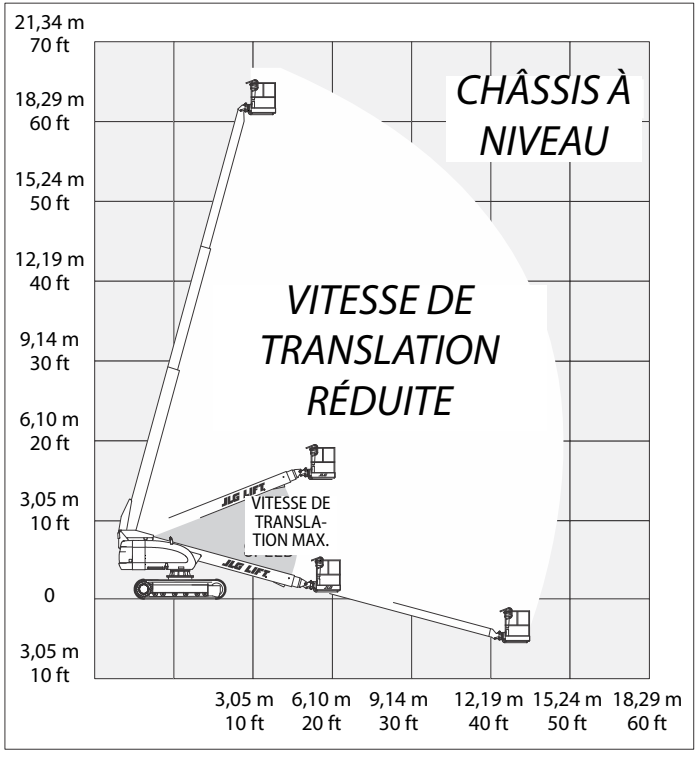

REMARQUE : *La vitesse de déplacement max. est désactivée lorsque l'élévation dépasse 10° ou que la flèche est étendue de plus de 1 m (3 ft).*

Figure 2-1. Schémas de plage de fonctionnement de la commande de translation – Fiche 1 de 2

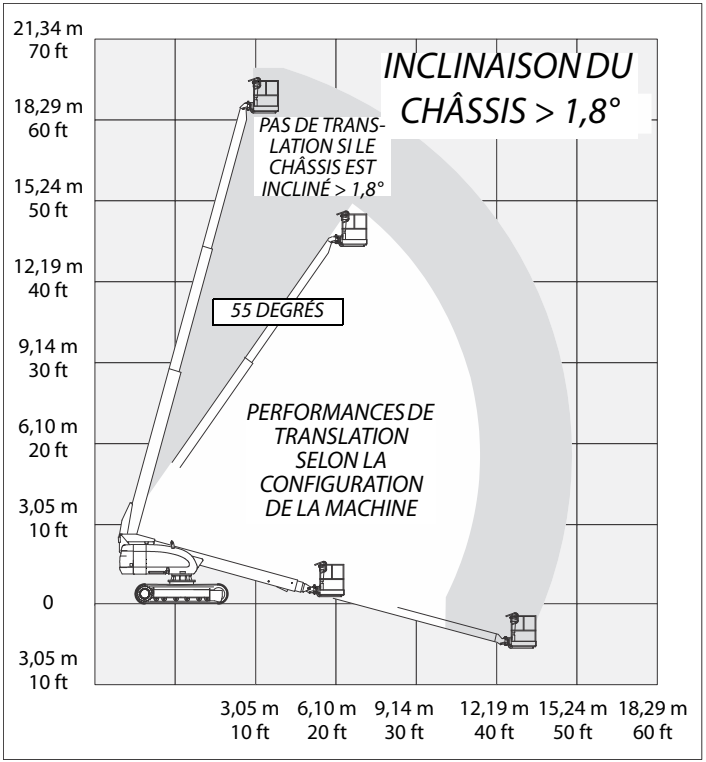

Figure 2-2. Schémas de plage de fonctionnement de la commande de translation – Fiche 2 de 2

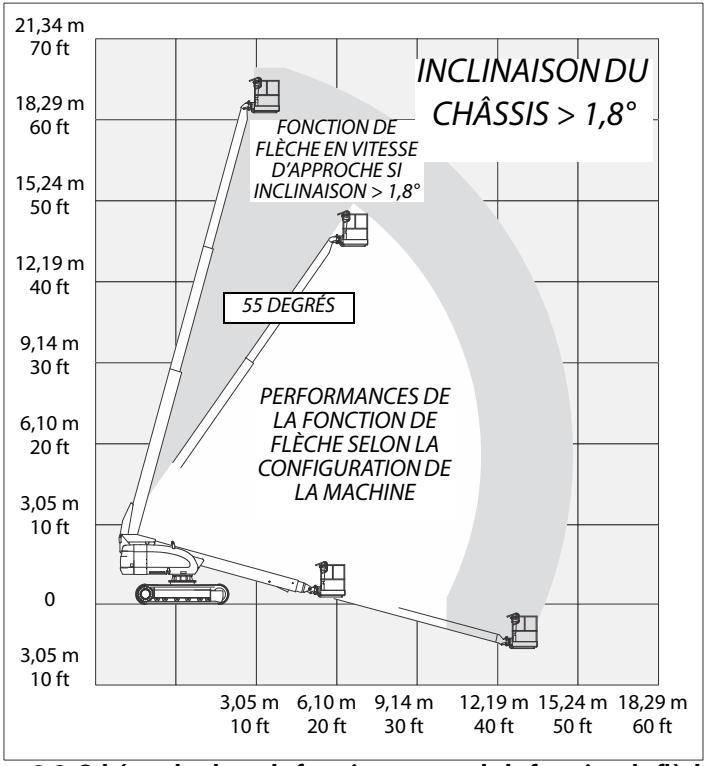

Figure 2-3. Schéma de plage de fonctionnement de la fonction de flèche

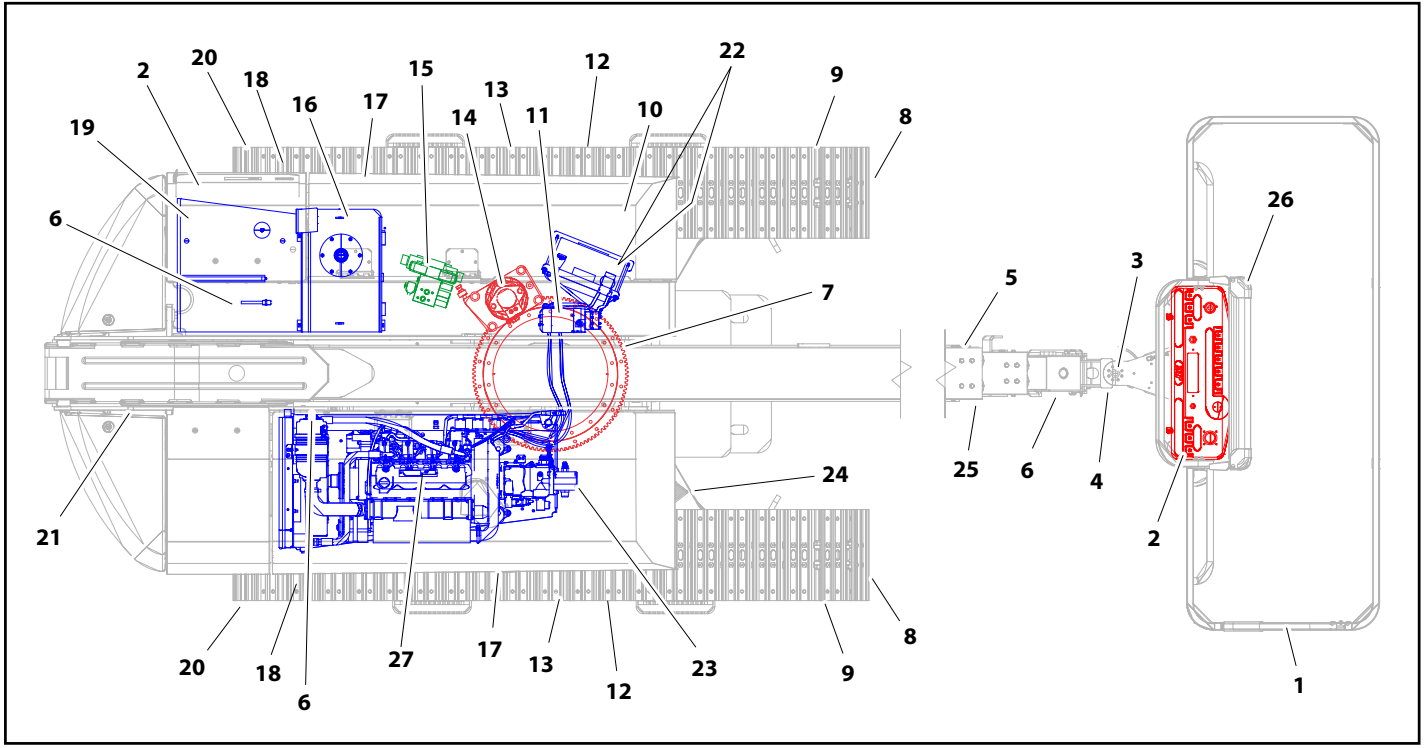

Figure 2-4. Schéma de la ronde d'inspection quotidienne

Généralités

Commencer la "ronde d'inspection" par le point 1, comme indiqué sur le schéma. Poursuivre en contrôlant, dans l'ordre, chaque élément de la liste de vérifications suivante.

⚠ AVERTISSEMENT

POUR ÉVITER TOUT RISQUE DE BLESSURES, S'ASSURER QUE LA MACHINE EST HORS TENSION.

***NOTE D'INSPECTION** : pour chaque composant, s'assurer qu'il n'y a pas de pièces desserrées ou manquantes, que les composants sont solidement fixés et qu'ils ne présentent pas de dommage apparent, de fuite ou d'usure excessive en plus des autres critères mentionnés.*

1. **Plate-forme et portillon** - L'interrupteur à pédale fonctionne correctement ; il n'est pas modifié, désactivé ni bloqué. Trappe, butée et charnières en état de marche.
2. **Consoles de commande de la plate-forme et au sol** - Les interrupteurs et les leviers reviennent en position neutre, autocollants/panonceaux en place et lisibles, fonction des commandes lisible.
3. **Mécanisme de rotation** - Voir la note d'inspection.
4. **Bras articulé (le cas échéant)** - Voir la note d'inspection.

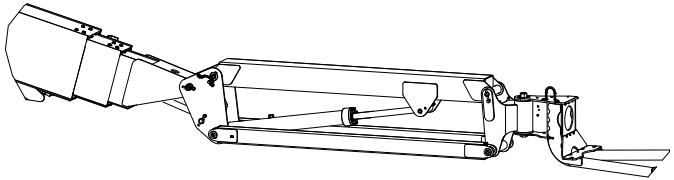

5. **Double contacteur de limite de charge, contacteur de fin de course de position de transport** - Les contacteurs fonctionnent correctement.
6. **Guide-câbles** - Voir la note d'inspection.
7. **Roulement et pignon de la plate-forme tournante** - Aucune trace de boulons desserrés ni de jeu entre le roulement et la structure. Voir la Note d'inspection.
8. **Chenilles** - Patins correctement fixés, pas de boulons de chenille manquants ou desserrés, pas de déplacement des boulons des chenilles. Tension correcte. Voir la Note d'inspection.
9. **Réduction finale, les deux côtés** - Voir la Note d'inspection.
10. **Dispositif de verrouillage de la plate-forme tournante** - En état de marche ; voir la Note d'inspection.

Figure 2-5. Points de la ronde d'inspection quotidienne - Fiche 1 de 2

11. **Pompe d'alimentation auxiliaire** - Voir la note d'inspection.
12. **Galets inférieurs** - Voir la Note d'inspection.
13. **Galet de support des chenilles, les deux côtés** - Voir la Note d'inspection.
14. **Moteur de pivotement et frein** - Voir la note d'inspection.
15. **Vanne de commande** - Voir la Note d'inspection.
16. **Réservoir hydraulique** - Voir la Note d'inspection.
17. **Capots** - Voir la note d'inspection.
18. **Mécanisme tendeur** - Voir la Note d'inspection.
19. **Réservoir de carburant** - Voir la Note d'inspection.
20. **Tendeur** - Voir la note d'inspection.
21. **Double contacteur de limite de charge** - Le contacteur fonctionne correctement.
22. **Batterie** - Niveaux d'électrolyte corrects si ajustables, câbles bien fixés, pas de dommages apparents ni de corrosion.
23. **Pompe hydraulique** - Voir la note d'inspection.
24. **Châssis** - Voir la note d'inspection.
25. **Sections de flèche principale** - Voir la note d'inspection.
26. **SkyGuard** - Voir la note d'inspection.
27. **Robinet d'arrêt d'air (ASOV) (le cas échéant)** - Voir la note d'inspection.

Figure 2-6. Points de la ronde d'inspection quotidienne - Fiche 2 de 2

SECTION 3. COMMANDES ET INDICATEURS DE LA MACHINE

3.1 GÉNÉRALITÉS

AVIS

LE FABRICANT N'A AUCUN CONTRÔLE DIRECT SUR L'UTILISATION ET LE FONCTIONNEMENT DE LA MACHINE. LE RESPECT DES PRATIQUES DE SÉCURITÉ APPROPRIÉES RELÈVE DE LA RESPONSABILITÉ DE L'UTILISATEUR ET DE L'OPÉRATEUR.

Cette section fournit les informations nécessaires à la compréhension des fonctions des commandes.

3.2 COMMANDES ET INDICATEURS

NOTE : *Toutes les machines sont équipées de tableaux de commande sur lesquels les fonctions de chaque commande sont indiquées à l'aide de symboles. Sur les machines ANSI, pour connaître ces symboles et leurs fonctions, se reporter à l'autocollant apposé sur la protection de la boîte de commandes, à l'avant de la boîte de commandes, ou près des commandes au sol.*

NOTE : *Les panneaux des témoins utilisent des symboles de forme différente pour indiquer à l'opérateur les différentes situations de fonctionnement qui peuvent se présenter. La signification de ces symboles est expliquée ci-après.*

Signale une situation potentiellement dangereuse qui, si elle n'est pas corrigée, risque d'entraîner des blessures graves voire mortelles. Ce témoin est rouge.

Signale une condition de fonctionnement anormale qui, si elle n'est pas corrigée, peut entraîner des dégâts ou la panne de la machine. Ce témoin est jaune.

Indique des informations importantes sur les conditions de fonctionnement, par exemple les procédures essentielles pour un fonctionnement en toute sécurité. Ce témoin est vert, à l'exception du témoin de charge qui peut être vert ou jaune en fonction de la position de la plate-forme.

Poste de commande au sol

(Voir Figure 3-1., Figure 3-2., Figure 3-3. et Figure 3-4.)

NOTE : *L'interrupteur d'activation des fonctions doit être maintenu vers le bas pour utiliser les commandes d'extension, de pivotement, de relevage, de relevage du bras articulé, de mise à niveau prioritaire de la plate-forme et de rotation de la plate-forme.*

1. Rotation de la plate-forme

Assure la rotation de la plate-forme.

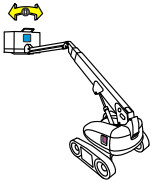

⚠ AVERTISSEMENT

UTILISER UNIQUEMENT LA FONCTION DE MISE À NIVEAU PRIORITAIRE DE LA PLATE-FORME POUR PROCÉDER À UNE LÉGÈRE MISE À NIVEAU DE LA PLATE-FORME. UN USAGE INAPPROPRIÉ PEUT CAUSER LE DÉPORT OU LA CHUTE DE LA CHARGE/DE L'OCCUPANT. LE NON-RESPECT DE CES INSTRUCTIONS PEUT PROVOQUER DES BLESSURES GRAVES, VOIRE MORTELLES.

2. Mise à niveau prioritaire de la plate-forme

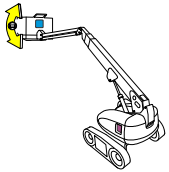

Interrupteur à trois positions qui permet à l'opérateur de régler le dispositif de mise à niveau automatique. Cet interrupteur permet d'ajuster le niveau de la plate-forme lors de la montée/descente d'une pente, par exemple.

3. Bras articulé (le cas échéant)

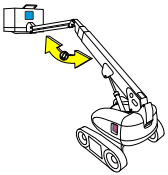

Cet interrupteur permet de relever et d'abaisser le bras articulé.

1. Rotation de la plate-forme
2. Mise à niveau prioritaire de la plate-forme
3. Non utilisé
4. Alimentation/arrêt d'urgence
5. Démarrage du moteur/Alimentation auxiliaire/ Activation des fonctions
6. Relevage
7. Compteur horaire
8. Sélecteur Plate-forme/Sol
9. Pivotement
10. Extension
11. Panneau des témoins
12. Non utilisé
13. Robinet d'arrêt d'air (ASOV) (le cas échéant)

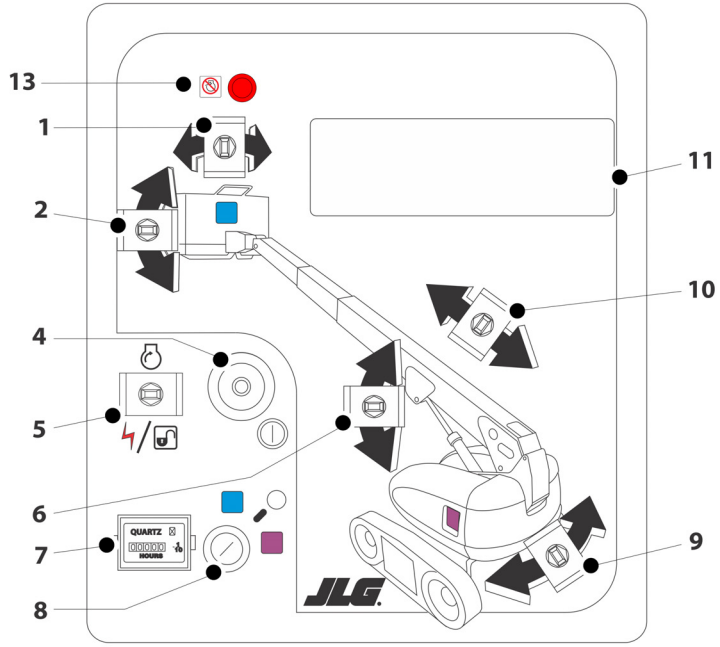

Figure 3-1. Poste de commande au sol – 600SC

1. Rotation de la plate-forme
2. Mise à niveau prioritaire de la plate-forme
3. Non utilisé
4. Alimentation/arrêt d'urgence
5. Démarrage du moteur/Alimentation auxiliaire/ Activation des fonctions
6. Levage
7. Compteur horaire
8. Sélecteur Plate-forme/Sol
9. Pivotement
10. Extension
11. Panneau des témoins
12. Système de sécurité prioritaire de la machine (MSSO)

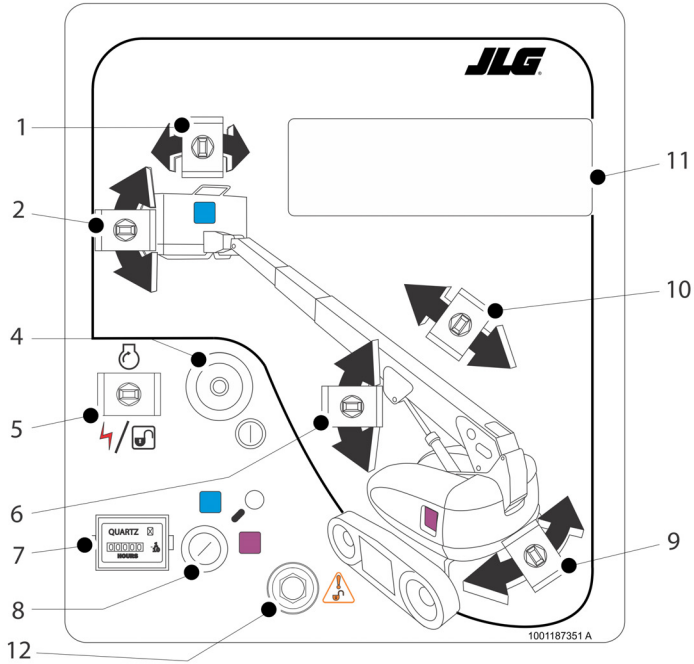

Figure 3-2. Poste de commande au sol - 600SC avec système de sécurité prioritaire de la machine (MSSO) (CE uniquement)

1. Rotation de la plate-forme
2. Mise à niveau prioritaire de la plate-forme
3. Bras articulé
4. Alimentation/arrêt d'urgence
5. Démarrage du moteur/Alimentation auxiliaire/ Activation des fonctions
6. Relevage
7. Compteur horaire
8. Sélecteur Plate-forme/Sol
9. Pivotement
10. Extension
11. Panneau des témoins
12. Non utilisé
13. Robinet d'arrêt d'air (ASOV) (le cas échéant)

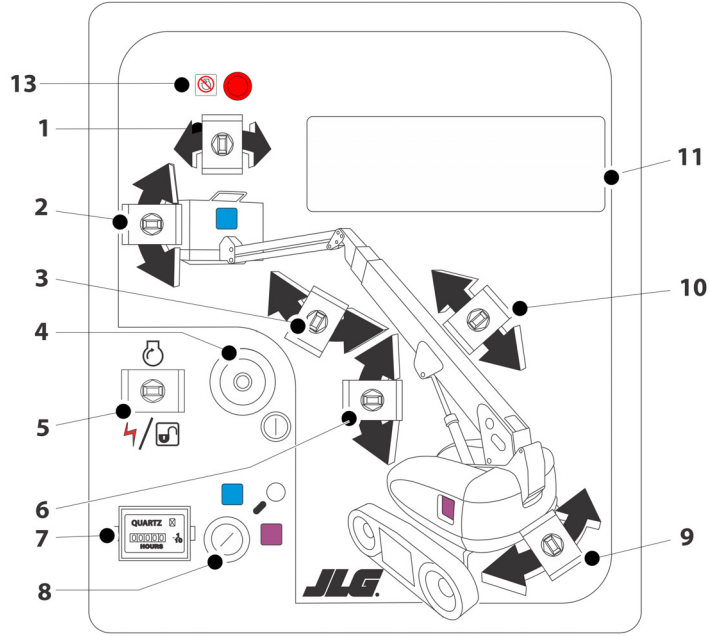

Figure 3-3. Poste de commande au sol – 660SJC

1. Rotation de la plate-forme
2. Mise à niveau prioritaire de la plate-forme
3. Bras articulé
4. Alimentation/arrêt d'urgence
5. Démarrage du moteur/Alimentation auxiliaire/ Activation des fonctions
6. Levage
7. Compteur horaire
8. Sélecteur Plate-forme/Sol
9. Pivotement
10. Extension
11. Panneau des témoins
12. Système de sécurité prioritaire de la machine (MSSO)

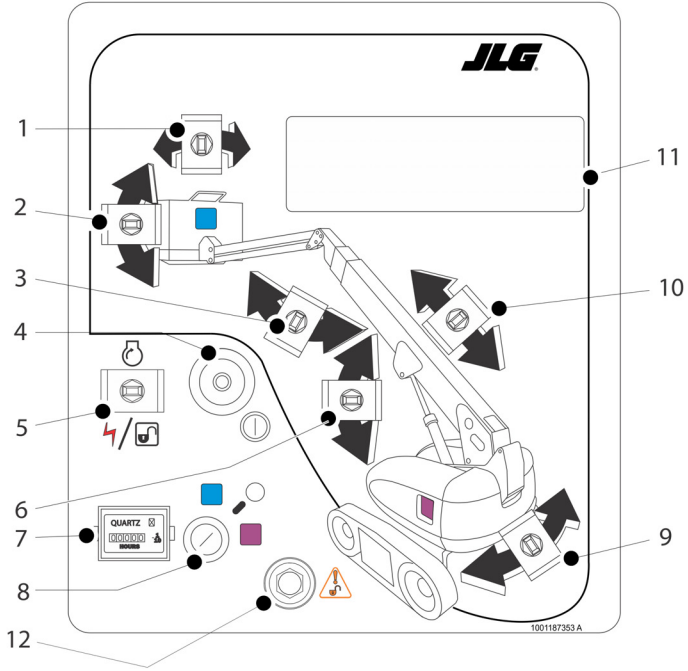

Figure 3-4. Poste de commande au sol - 660SJC avec système de sécurité prioritaire de la machine (MSSO) (CE uniquement)

NOTE : *Lorsque l'interrupteur d'alimentation/arrêt d'urgence est en position de MARCHE alors que le moteur ne tourne pas, une alarme sonore signale que le contact est MIS.*

⚠ ATTENTION

LORSQUE LA MACHINE EST ÉTEINTE, L'INTERRUPTEUR PRINCIPAL/D'ARRÊT D'URGENCE DOIT ÊTRE PLACÉ EN POSITION D'ARRÊT POUR ÉCONOMISER LES BATTERIES.

NOTE : *Sur les machines à moteurs diesel, lorsque le témoin de préchauffage est allumé (jaune), attendre qu'il s'éteigne avant de lancer le moteur.*

4. Interrupteur d'alimentation/arrêt d'urgence

Interrupteur rouge en forme de champignon à deux positions qui, lorsqu'il est tiré (activé), alimente le sélecteur Plate-forme/Sol. Lorsqu'il est enfoncé (désactivé), l'alimentation vers le sélecteur Plate-forme/Sol est coupée.

NOTE : *Lorsque le sélecteur Plate-forme/Sol est en position centrale, l'alimentation vers les commandes des deux postes de commande est coupée. Retirer la clé pour empêcher que ces commandes ne soient actionnées. Il est possible de retirer la clé en position plate-forme sur les machines CE. En cas d'urgence, la clé doit être accessible au personnel au sol.*

5. Interrupteur de démarrage du moteur/alimentation auxiliaire/activation des fonctions

Pour démarrer le moteur, maintenir l'interrupteur "vers le haut" jusqu'à ce que le moteur démarre.

Pour utiliser l'alimentation auxiliaire, cet interrupteur doit être tenu "vers le bas" pendant toute la durée d'utilisation de la pompe auxiliaire.

Lorsque le moteur tourne, l'interrupteur doit être maintenu "vers le bas" pour activer toutes les commandes de la flèche.

⚠ ATTENTION

LORSQUE L'ALIMENTATION AUXILIAIRE EST UTILISÉE, NE PAS ACTIONNER PLUS D'UNE COMMANDE À LA FOIS. (CELA RISQUE DE SURCHARGER LE MOTEUR DE LA POMPE AUXILIAIRE.)

6. Commande de relevage

Permet de relever et d'abaisser la flèche.

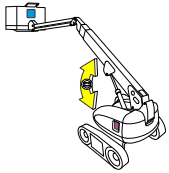

7. Compteur horaire

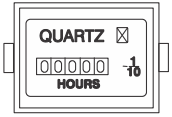

Enregistre le nombre d'heures de fonctionnement de la machine lorsque le moteur tourne.

NOTE : *Lorsque le sélecteur Plate-forme/Sol est en position centrale, l'alimentation vers les commandes des deux postes de commande est coupée. Retirer la clé pour empêcher que ces commandes ne soient actionnées. Il est possible de retirer la clé en position plate-forme sur les machines CE. En cas d'urgence, la clé doit être accessible au personnel au sol.*

8. Sélecteur Plate-forme/Sol

Le sélecteur à clé à trois positions alimente la console de commande de la plate-forme lorsqu'il est placé en position Plate-forme. Lorsque la clé du sélecteur est placée en position Sol, seules les commandes au sol sont utilisables.

⚠ AVERTISSEMENT

LORS DE L'ACTIONNEMENT DE LA FLÈCHE, S'ASSURER QUE PERSONNE NE SE TROUVE À CÔTÉ OU EN DESSOUS DE LA PLATE-FORME.

⚠ AVERTISSEMENT

POUR ÉVITER TOUT RISQUE DE BLESSURES GRAVES, NE PAS FAIRE FONCTIONNER LA MACHINE SI UN DES LEVIERS DE COMMANDE OU INTERRUPTEURS À BASCULE CONTRÔLANT LE MOUVEMENT DE LA PLATE-FORME NE REVIENT PAS EN POSITION D'ARRÊT LORSQU'IL EST RELÂCHÉ.

9. Commande de pivotement

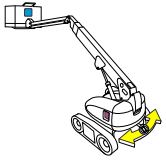

Permet de faire pivoter la plate-forme tournante de 360° de manière continue.

10. Commande d'extension

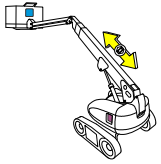

Permet d'étendre et de rétracter la flèche.

11. Panneau des témoins

Le panneau des DEL témoins est constitué de témoins qui signalent des problèmes ou l'utilisation des fonctions durant le fonctionnement de la machine.

12. Système de sécurité prioritaire de la machine (MSSO) (CE uniquement)

Permet de prendre, d'urgence, la priorité sur les commandes de fonctions qui sont bloquées en cas d'activation du système de détection de charge.

13. Robinet d'arrêt d'air (ASOV) (le cas échéant)

La DEL ASOV rouge indique que le robinet a été actionné.

Panneau des témoins des commandes au sol

(Voir Figure 3-5., Panneau des témoins des commandes au sol)

1. Témoin Pas de sortie alternateur

Indique un problème dans le circuit de charge et informe qu'un entretien est requis.

2. Témoin de pression d'huile moteur

Indique que la pression d'huile moteur est inférieure à la normale et qu'un entretien est requis.

3. Témoin de température d'huile moteur (Deutz)

Indique que la température de l'huile moteur, qui sert également de liquide de refroidissement moteur, est anormalement élevée et qu'un entretien est requis.

4. Témoin d'alerte du système

Ce témoin indique que le système de contrôle JLG a détecté un état anormal et qu'un code d'anomalie a été enregistré dans la mémoire du système. Consulter le manuel d'entretien pour des instructions sur les codes d'anomalie et savoir comment les rechercher.

Le témoin d'alerte du système reste allumé 2 à 3 secondes quand la clé est placée en position de marche pour l'auto test.

5. Témoin de niveau de carburant bas

Indique que le niveau de carburant est à 1/8 du réservoir ou moins. S'allume lorsqu'il reste environ 15 litres (4 gallons) de carburant dans le réservoir.

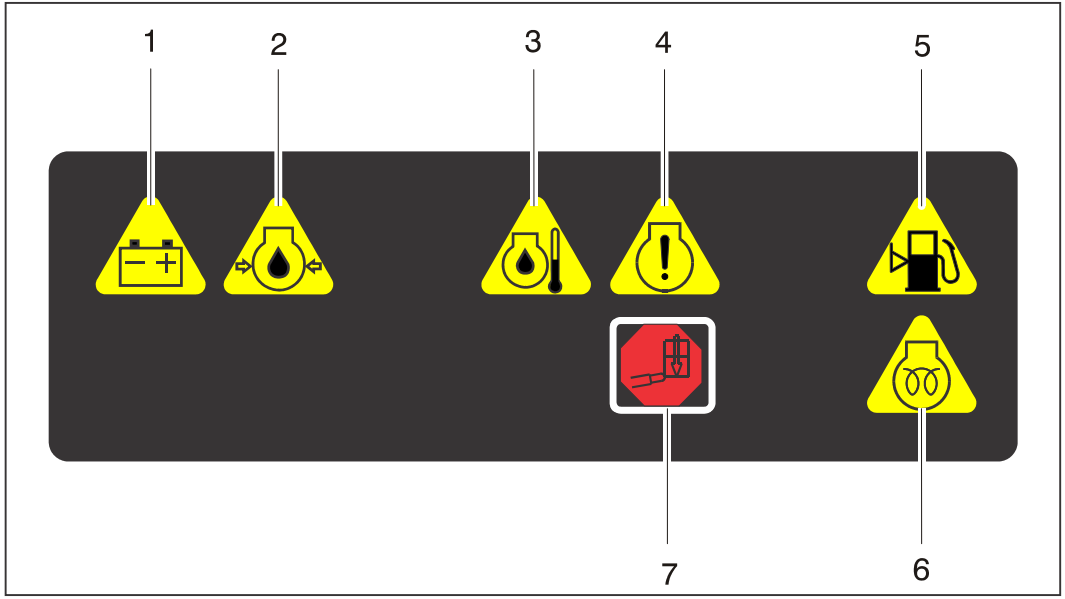

1. Charge des batteries
2. Pression d'huile moteur
3. Temp. d'huile moteur
4. Témoin de dysfonctionnement
5. Niveau de carburant bas
6. Bougie de préchauffage
7. Surcharge de la plate-forme

Figure 3-5. Panneau des témoins des commandes au sol

6. Témoin de préchauffage

Indique que les bougies de préchauffage sont allumées. Les bougies de préchauffage sont automatiquement allumées avec le circuit d'allumage et restent allumées pendant environ sept secondes. Ne faire démarrer le moteur qu'une fois le témoin éteint.

7. Témoin de surcharge de la plate-forme (le cas échéant)

Indique que la plate-forme a été surchargée.

Poste de commande de la plate-forme

(Voir Figure 3-6., Console de commande de la plate-forme)

⚠ AVERTISSEMENT

POUR ÉVITER TOUT RISQUE DE BLESSURES GRAVES, NE PAS FAIRE FONCTIONNER LA MACHINE SI UN DES LEVIERS DE COMMANDE OU INTERRUPTEURS À BASCULE CONTRÔLANT LE MOUVEMENT DE LA PLATE-FORME NE REVIENT PAS EN POSITION D'ARRÊT OU NEUTRE LORSQU'IL EST RELÂCHÉ.

1. Sélecteur de vitesse de déplacement/couple

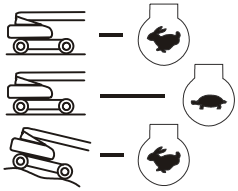

La machine est munie d'un sélecteur à trois positions.

Lorsqu'il est placé vers l'avant, il fournit la vitesse de déplacement maximum. Lorsqu'il est placé vers l'arrière, le sélecteur fournit le couple maximum pour les terrains difficiles et en pente et les virages serrés. La position centrale permet de conduire la machine aussi calmement que possible.

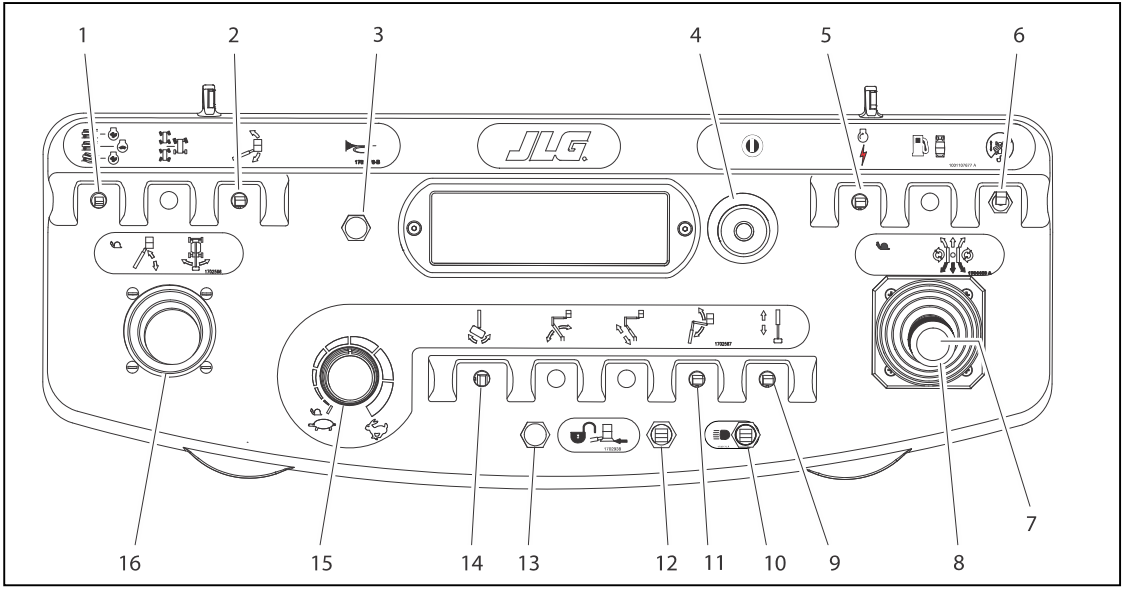

1. Sélecteur de vitesse de déplacement/couple
2. Mise à niveau prioritaire de la plate-forme
3. Avertisseur
4. Alimentation/arrêt d'urgence
5. Démarrage / Alimentation auxiliaire
6. Direction de translation prioritaire
7. Activation de la translation/direction
8. Translation/direction
9. Extension
10. Éclairage
11. Bras articulé
12. Priorité manuelle contact pare-chocs/sur SkyGuard
13. Témoin de contact pare-chocs/SkyGuard
14. Rotation de la plate-forme
15. Bouton de vitesse des commandes
16. Relevage de la flèche principale/pivotement

Figure 3-6. Console de commande de la plate-forme

⚠ AVERTISSEMENT

UTILISER UNIQUEMENT LA FONCTION DE MISE À NIVEAU PRIORITAIRE DE LA PLATE-FORME POUR PROCÉDER À UNE LÉGÈRE MISE À NIVEAU DE LA PLATE-FORME. UN USAGE INAPPROPRIÉ PEUT CAUSER LE DÉPORT OU LA CHUTE DE LA CHARGE/DE L'OCCUPANT. LE NON-RESPECT DE CES INSTRUCTIONS PEUT PROVOQUER DES BLESSURES GRAVES, VOIRE MORTELLES.

2. Mise à niveau prioritaire de la plate-forme

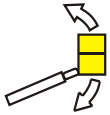

Interrupteur à trois positions qui permet à l'opérateur de régler le dispositif de mise à niveau automatique. Cet interrupteur permet d'ajuster le niveau de la plate-forme lors de la montée/descente d'une pente, par exemple.

3. Avertisseur

Avertisseur de type bouton-poussoir qui alimente un appareil d'avertissement sonore en courant électrique lorsqu'il est enfoncé.

4. Interrupteur d'alimentation/arrêt d'urgence

Interrupteur rouge en forme de champignon à deux positions qui, lorsqu'il est tiré (activé), alimente les commandes de la plate-forme. Lorsqu'il est enfoncé (désactivé), l'alimentation vers les commandes de la plate-forme est coupée.

5. Démarrage/alimentation auxiliaire

Lorsque l'interrupteur est poussé vers l'avant, il met sous tension le démarreur pour pouvoir faire démarrer le moteur.

L'interrupteur d'alimentation auxiliaire met sous tension la pompe hydraulique à moteur électrique. (L'interrupteur doit être maintenu pendant toute la durée d'utilisation de la pompe auxiliaire.)

La pompe auxiliaire est destinée à fournir un débit d'huile suffisant pour actionner les principales fonctions de la machine en cas de panne de la pompe principale ou du moteur. La pompe auxiliaire permet de relever, d'étendre et de faire pivoter la flèche principale.

6. Direction de translation prioritaire

Une fois que la flèche a pivoté au-dessus de l'arrière dans un sens ou dans l'autre, le témoin de direction de translation doit s'allumer dès que la commande de translation est sélectionnée. Appuyer sur l'interrupteur, puis le relâcher et, dans un délai de 3 secondes, déplacer la commande de translation/direction pour activer soit la translation, soit la direction. Avant de conduire la machine, observer le sens des flèches de direction noires/blanches sur le châssis et les commandes de la plate-forme et faire correspondre la flèche de direction des commandes au sens de déplacement prévu du châssis.

7. Activation de la translation/direction

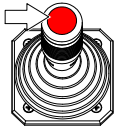

Situé sur le dessus du manipulateur de translation/direction, le bouton doit être enfoncé pour que la commande de translation/direction fonctionne. Si, à un moment quelconque, l'interrupteur d'activation est enfoncé et si aucune commande n'est actionnée dans les 3 secondes qui suivent, l'interrupteur se « désactive » et il faut de nouveau l'enfoncer pour que les commandes fonctionnent de nouveau normalement.

8. Translation/direction

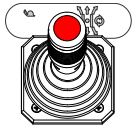

Ce manipulateur bidirectionnel à action proportionnelle permet de commander le déplacement et la direction de la machine. Le pousser vers l'avant pour avancer. Ce manipulateur est à action proportionnelle. La vitesse de déplacement augmente donc au fur et à mesure que le manipulateur est éloigné de sa position neutre. Lorsque le manipulateur est placé vers l'avant et sur le côté, la machine se déplace dans le sens correspondant au côté vers lequel le manipulateur a été placé. Lorsque le manipulateur est positionné complètement sur le côté et légèrement vers l'avant, la machine tourne sur place avec une chenille arrêtée et l'autre chenille faisant pivoter la machine autour de l'axe de la chenille arrêtée.

Lorsque le manipulateur est placé sur le côté (pas de déplacement vers l'avant ni vers l'arrière), la machine tourne par contre-rotation autour de son axe en actionnant les chenilles dans des sens opposés.

Le déplacement du manipulateur vers l'arrière et sur les côtés permet de commander la vitesse et le sens du déplacement de la machine en marche arrière.

NOTE : *Lorsque la flèche est placée au-dessus de l'avant du châssis (au-dessus des roues intermédiaires), les commandes de translation et de direction sont inversées.*

NOTE : *Lorsque la flèche est au-dessus de l'horizontale et que le SÉLECTEUR VITESSE DE DÉPLACEMENT/COUPLE ou le BOUTON DE VITESSE DES COMMANDES est placé sur RAPIDE, le mode « vitesse rapide » des commandes est automatiquement désactivé et la machine continue de fonctionner à une vitesse réduite.*

NOTE : *Le manipulateur de translation/direction ne peut commander la contre-rotation qu'en étant déplacé sur son axe gauche-droite après avoir passé sa position neutre.*

⚠ ATTENTION

NE PAS FAIRE FONCTIONNER LA MACHINE SI LE SÉLECTEUR VITESSE DE DÉPLACEMENT/COUPLE OU LE BOUTON DE VITESSE DES COMMANDES EST ACTIVÉ ALORS QUE LA FLÈCHE EST AU-DESSUS DE L'HORIZONTALE.

9. Extension

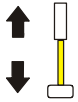

Permet d'étendre et de rétracter la flèche principale.

10. Éclairage (le cas échéant)

Cet interrupteur permet d'actionner les éclairages des accessoires si la machine en est équipée.

11. Bras articulé (le cas échéant)

Pousser la commande vers l'avant pour relever le bras, et vers l'arrière pour l'abaisser. La vitesse de relevage peut être variée à l'aide du bouton de vitesse des commandes.

12. Rotation de la plate-forme

Assure la rotation de la plate-forme lorsque cet interrupteur est placé vers la gauche ou vers la droite.

13. Interrupteur de priorité manuelle contact pare-chocs/sur SkyGuard (le cas échéant)

La machine peut être équipée de trois options : contact pare-chocs, SkyGuard, ou contact pare-chocs et SkyGuard.

Si elle est équipée de l'option de contact pare-chocs, cet interrupteur permet aux fonctions désactivées par le système de contact pare-chocs de fonctionner à nouveau en vitesse d'approche, permettant ainsi à l'opérateur d'éloigner la plate-forme de l'obstacle à l'origine de la désactivation.

Si elle est équipée de l'option SkyGuard, cet interrupteur permet aux fonctions désactivées par le système SkyGuard de fonctionner à nouveau, permettant ainsi à l'opérateur d'utiliser à nouveau les fonctions de la machine.

Si elle est équipée des deux options de contact pare-chocs et SkyGuard, cet interrupteur fonctionne comme décrit ci-dessus et permet à l'opérateur de prendre la priorité sur le système qui a été désactivé.

14. Témoin de contact pare-chocs/SkyGuard (le cas échéant)

Indique que le pare-chocs touche un objet ou que le capteur SkyGuard a été activé. Toutes les commandes sont désactivées jusqu'à ce que le bouton prioritaire soit enfoncé. Pour le contact pare-chocs, les commandes sont alors activées en vitesse d'approche ou pour SkyGuard, les commandes fonctionnent normalement.

15. Bouton de vitesse des commandes

Permet de régler la vitesse des commandes de la flèche et de pivotement. Le tourner vers la gauche pour diminuer la vitesse et vers la droite pour l'augmenter. Pour passer en vitesse d'approche, tourner le bouton complètement vers la gauche jusqu'au déclic.

NOTE : *Pour actionner le manipulateur de relevage de la flèche principale/de pivotement, tirer vers le haut l'anneau de verrouillage en dessous de la poignée.*

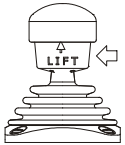

NOTE : *Le manipulateur de relevage de la flèche principale/de pivotement est monté sur ressort et revient automatiquement en position neutre (arrêt) lorsqu'il est relâché.*

16. Contrôleur de relevage/pivotement de la flèche principale

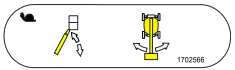

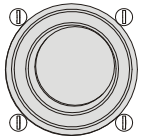

Permet le relevage et le pivotement de la flèche principale. Le pousser vers l'avant pour relever la flèche, et le tirer vers l'arrière pour l'abaisser. Le placer à droite pour pivoter vers la droite, et à gauche pour pivoter vers la gauche. Les mouvements du manipulateur actionnent des interrupteurs qui commandent les fonctions sélectionnées.

Panneau des témoins des commandes de la plate-forme

(Voir Figure 3-7., Panneau des témoins des commandes de la plate-forme)

1. Alarme et témoin d'avertissement de basculement

Indique que le châssis se trouve sur une pente. Une alarme retentit aussi lorsque le châssis se trouve sur une pente et que la flèche est au-dessus de l'horizontale. S'il est allumé lorsque la flèche est relevée ou étendue, rétracter ou abaisser cette dernière en dessous de l'horizontale, puis repositionner la machine pour la mettre à niveau avant de reprendre l'utilisation. Si la flèche est au-dessus de l'horizontale et que la machine se trouve sur une pente, le témoin d'avertissement de basculement s'allume, une alarme retentit et la VITESSE D'APPROCHE est automatiquement activée.

⚠ AVERTISSEMENT

SI LE TÉMOIN D'AVERTISSEMENT DE BASCULEMENT EST ALLUMÉ LORSQUE LA FLÈCHE EST RELEVÉE OU ÉTENDUE, RÉTRACTER ET ABAISSER CETTE DERNIÈRE EN DESSOUS DE L'HORIZONTALE, PUIS REPOSITIONNER LA MACHINE POUR LA METTRE À NIVEAU AVANT D'ÉTENDRE OU DE RELEVER DE NOUVEAU LA FLÈCHE AU-DESSUS DE L'HORIZONTALE.

2. Témoin de surcharge de la plate-forme (le cas échéant)

Indique que la plate-forme a été surchargée.

3. Témoin de charge

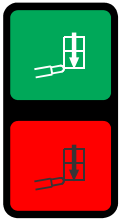

Indique la charge maximale de la plate-forme en fonction de sa position actuelle. Des charges limitées sont autorisées dans des positions restreintes de la plate-forme (longueurs de flèche plus courtes et angle de flèche plus important).

NOTE : *Se reporter aux autocollants de charge sur la machine pour les charges de la plate-forme limitées et sans condition.*

4. Témoin de translation désactivée

Lorsqu'il est allumé, ce témoin indique que la commande de translation a été désactivée. (Voir les schémas de plage de fonctionnement de la commande de translation à la section 2.)

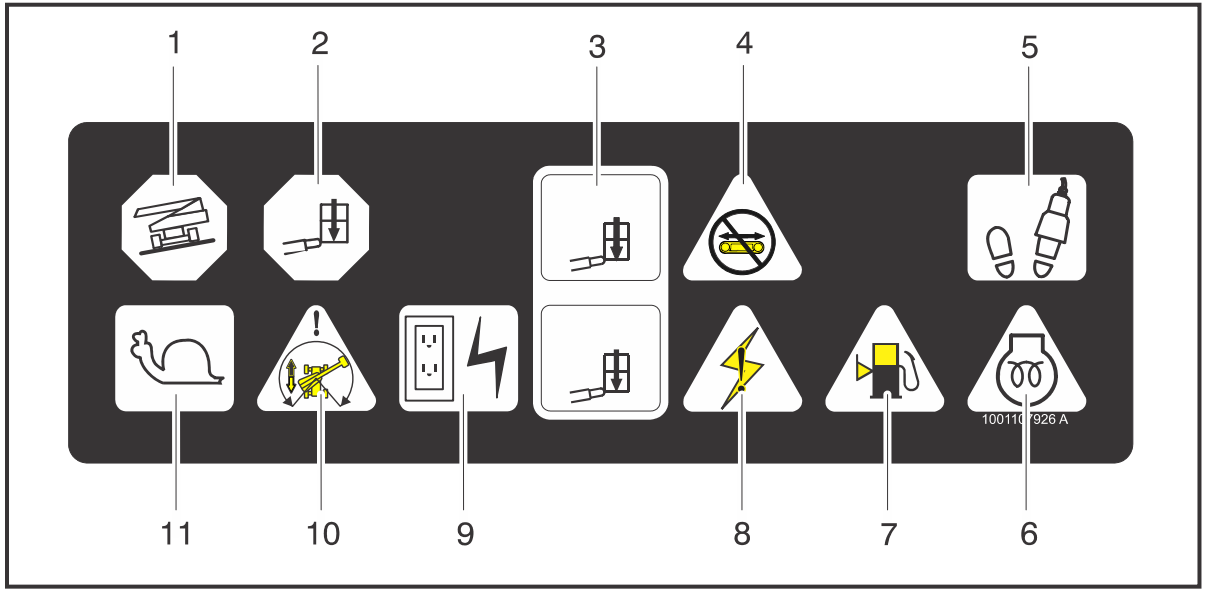

1. Témoin d'avertissement de basculement
2. Surcharge de la plate-forme
3. Charge de la plate-forme
4. Translation désactivée
5. Interrupteur à pédale/Activation
6. Bougie de préchauffage
7. Niveau de carburant bas
8. Alerte du système
9. Générateur CA
10. Non utilisé
11. Vitesse d'approche
12. Direction de translation

Figure 3-7. Panneau des témoins des commandes de la plate-forme

5. Interrupteur à pédale/témoin d'activation

Pour activer une commande quelconque, l'interrupteur à pédale doit être enfoncé et la fonction correspondante sélectionnée dans les sept secondes qui suivent. Le témoin d'activation atteste de l'activation des commandes. Si une fonction n'est pas sélectionnée dans un délai de sept secondes, ou si sept secondes se sont écoulées entre la désactivation d'une fonction et l'activation de la fonction suivante, le témoin d'activation s'éteint et l'interrupteur à pédale doit être relâché et enfoncé à nouveau pour activer les commandes.

Lorsque l'interrupteur à pédale est relâché, l'alimentation est coupée vers toutes les commandes et les freins d'entraînement sont serrés.

⚠ AVERTISSEMENT

POUR ÉVITER TOUT RISQUE DE BLESSURES GRAVES, NE PAS RETIRER, MODIFIER NI DÉSACTIVER L'INTERRUPTEUR À PÉDALE EN LE BLOQUANT OU PAR QUELQU'AUTRE MOYEN QUE CE SOIT.

⚠ AVERTISSEMENT

MODIFIER LE RÉGLAGE DE L'INTERRUPTEUR À PÉDALE SI LES FONCTIONS S'ACTIVENT QUAND CELUI-CI BASCULE UNIQUEMENT À MOINS DE 6 MM (1/4 IN) DU DÉBUT OU DE LA FIN DE SA COURSE.

6. Témoin de préchauffage

Indique que les bougies de préchauffage fonctionnent. Une fois le contact mis, attendre que le témoin s'éteigne pour lancer le moteur.

7. Témoin de niveau de carburant bas.

Indique que le niveau de carburant est à 1/8 du réservoir ou moins. Lorsque ce témoin s'allume, il reste environ 15 l (4 gallons) de carburant dans le réservoir.

8. Témoin d'alerte du système

Ce témoin indique que le système de contrôle JLG a détecté un état anormal et qu'un code d'anomalie a été enregistré dans la mémoire du système. Consulter le manuel d'entretien pour des instructions sur les codes d'anomalie et savoir comment les rechercher.

9. Générateur CA

Indique que le générateur est en marche.

10. Témoin de direction de translation

Une fois que la flèche a pivoté au-delà des pneus arrière dans un sens ou dans l'autre, le témoin de direction de translation doit s'allumer dès que la commande de translation est sélectionnée. Ce signal indique à l'opérateur qu'il faut vérifier que la commande de translation est actionnée dans la bonne direction (commandes de conduite inversées).

11. Témoin de vitesse d'approche

Lorsque le bouton de vitesse des commandes est tourné en position de vitesse d'approche, il permet de se souvenir que toutes les commandes sont réglées sur la vitesse la plus lente. Le témoin clignote si le système de commande fait fonctionner la machine en vitesse d'approche et s'allume en continu si l'opérateur sélectionne la vitesse d'approche.

NOTES :

SECTION 4. FONCTIONNEMENT DE LA MACHINE

4.1 DESCRIPTION

Cette machine est un élévateur à plate-forme hydraulique à propulsion automatique, équipé d'une plate-forme de travail montée à l'extrémité d'une flèche extensible et pivotante.

Le poste de commande principal se trouve dans la plate-forme. Depuis ce poste de commande, l'opérateur peut conduire et diriger la machine en marche avant comme en marche arrière. Il peut relever ou abaisser la flèche supérieure ou inférieure, ou encore faire pivoter la flèche vers la gauche ou vers la droite. La flèche pivote sur 360 degrés, de manière continue, vers la gauche et la droite par rapport à sa position repliée. Cette machine est également équipée d'un poste de commande au sol prioritaire sur le poste de commande de la plate-forme. Les commandes au sol permettent d'actionner le relevage de la flèche ainsi que le pivotement, et ne doivent être utilisées qu'en cas d'urgence pour abaisser la plate-forme au sol si l'opérateur à bord de la plate-forme est dans l'incapacité de le faire lui-même.

4.2 CARACTÉRISTIQUES ET LIMITES DE FONCTIONNEMENT

Contenances

La flèche peut être relevée au-dessus de l'horizontale, avec ou sans charge dans la plate-forme, si :

1. La machine se trouve sur une surface uniforme, ferme et plane.
2. La charge correspond aux valeurs nominales spécifiées par le fabricant.
3. Tous les systèmes de la machine fonctionnent correctement.
4. L'équipement d'origine de la machine telle que livrée par JLG n'est pas modifié.

Stabilité

La stabilité de la machine est basée sur deux positions, appelées STABILITÉ VERS L'AVANT et STABILITÉ VERS L'ARRIÈRE. La position la moins stable de la machine vers l'arrière est illustrée sur la Figure 4-1. et la position la moins stable de la machine vers l'avant est illustrée sur la Figure 4-2.

⚠ AVERTISSEMENT

POUR ÉVITER TOUT RISQUE DE RENVERSEMENT VERS L'AVANT OU VERS L'ARRIÈRE, NE PAS SURCHARGER LA MACHINE, NI LA FAIRE FONCTIONNER SUR UNE SURFACE INCLINÉE.

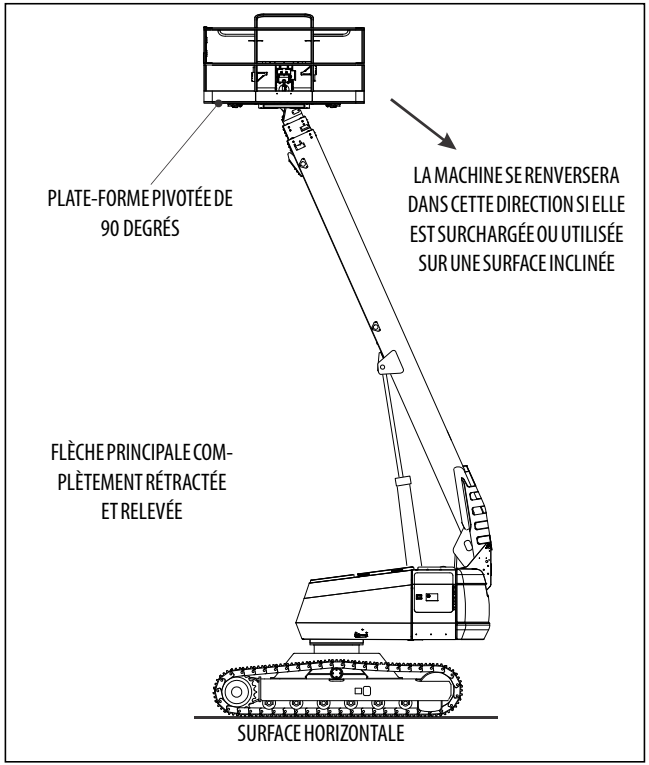

Figure 4-1. Position la moins stable vers l'arrière

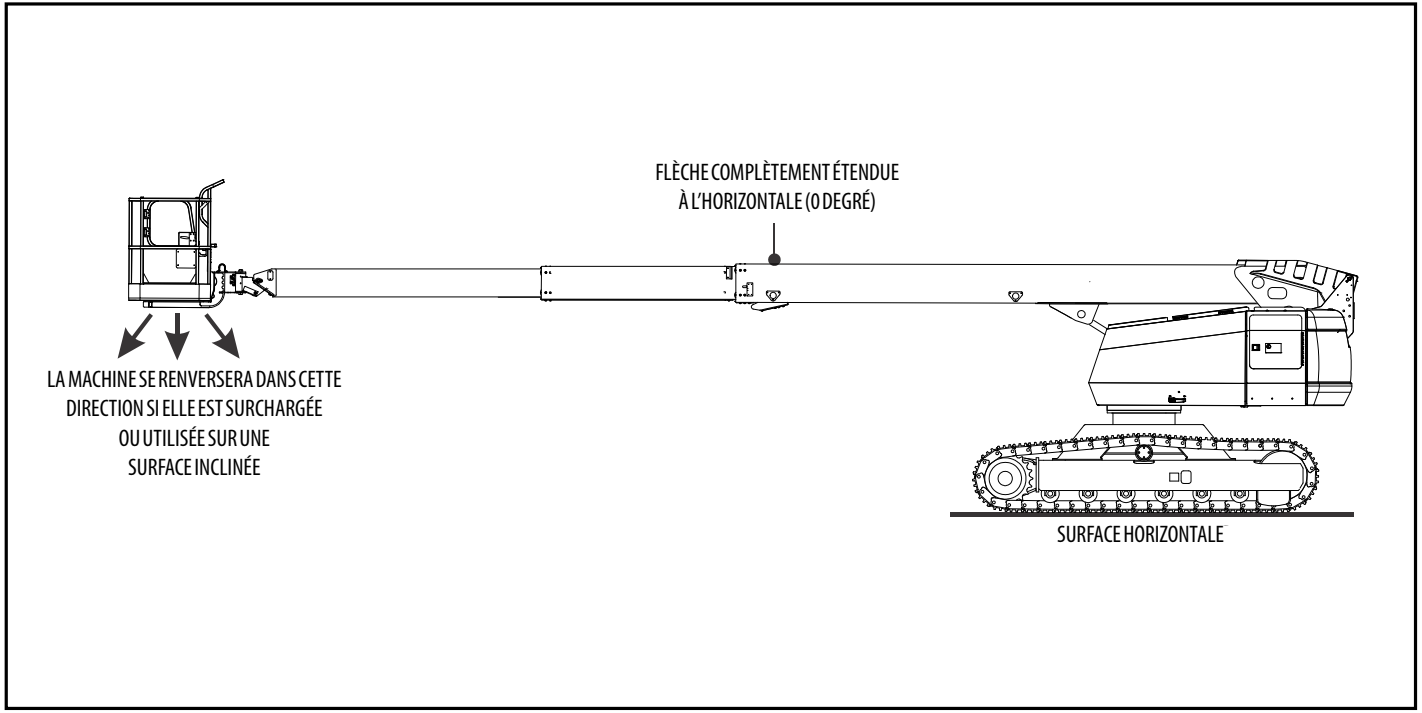

Figure 4-2. Position la moins stable vers l'avant

4.3 FONCTIONNEMENT DU MOTEUR

NOTE : *Le démarrage initial doit toujours être effectué depuis le poste de commande au sol.*

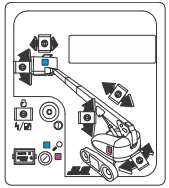

Procédure de démarrage

⚠ ATTENTION

SI LE MOTEUR NE DÉMARRE PAS SANS DÉLAI, NE PAS CONTINUER À LE LANCER PENDANT UNE PÉRIODE PROLONGÉE. SI LE DÉMARRAGE DU MOTEUR ÉCHOUE DE NOUVEAU, LAISSER LE DÉMARREUR "REFROIDIR" PENDANT 2 À 3 MINUTES. SI LE MOTEUR CALE APRÈS PLUSIEURS TENTATIVES, CONSULTER LE MANUEL D'ENTRETIEN DU MOTEUR.

NOTE : *Une fois le contact mis, l'opérateur doit attendre que le témoin de préchauffage s'éteigne pour lancer le moteur.*

1. Placer le sélecteur à clé Plate-forme/Sol en position Sol.

2. Placer l'interrupteur d'alimentation/arrêt d'urgence sur marche.

3. Appuyer sur l'interrupteur de démarrage du moteur jusqu'à ce que le moteur démarre.

⚠ ATTENTION

LAISSER LE MOTEUR SE RÉCHAUFFER PENDANT QUELQUES MINUTES AU RALENTI AVANT D'APPLIQUER UNE CHARGE QUELCONQUE.

4. Une fois que le moteur est suffisamment chaud, enfoncer l'interrupteur d'alimentation/arrêt d'urgence et couper le moteur.

5. Mettre le sélecteur Plate-forme/Sol en position Plate-forme.

6. Depuis Plate-forme, tirer l'interrupteur d'alimentation/arrêt d'urgence.

7. Appuyer sur l'interrupteur de démarrage du moteur jusqu'à ce que le moteur démarre.

NOTE : *L'interrupteur à pédale doit être relâché (vers le haut) pour que le démarreur puisse fonctionner. Si le démarreur fonctionne alors que l'interrupteur à pédale est enfoncé, NE PAS FAIRE FONCTIONNER LA MACHINE.*

Procédure de coupure du moteur

⚠ ATTENTION

SI UNE DÉFAILLANCE DU MOTEUR PROVOQUE UN ARRÊT IMPRÉVU DE LA MACHINE, DÉTERMINER ET CORRIGER LA CAUSE DE LA PANNE AVANT DE REDÉMARRER LE MOTEUR.

1. Retirer toute charge et laisser le moteur fonctionner au ralenti pendant 3 à 5 minutes. Cela permet de réduire la température à l'intérieur du moteur.

2. Pousser sur l'interrupteur d'alimentation/arrêt d'urgence.

3. Mettre le sélecteur Plate-forme/Sol en position d'arrêt.

Consulter le manuel du fabricant du moteur pour des informations plus détaillées.

Robinet d'arrêt d'air (ASOV) (le cas échéant)

Le robinet d'arrêt d'air (ASOV) est un dispositif de protection contre le surrégime monté sur le circuit d'admission d'air du moteur. Lorsqu'il est actionné, il bloque l'arrivée d'air et arrête le moteur. Il est recommandé de procéder à des tests hebdomadaires pour vérifier le bon état de marche du robinet.

1. Démarrer le moteur et le faire tourner au ralenti.
2. Ouvrir la protection rouge de l'interrupteur d'essai ASOV, puis placer l'interrupteur à bascule en mode test.

NOTE: *L'interrupteur d'essai se trouve sous le capot, à gauche du tableau de commande au sol (près de l'autocollant d'essai).*

1. Sur le tableau de commande au sol, sélectionner une fonction et l'activer jusqu'à ce que le robinet se déclenche à un régime d'essai de 1 500 tr/mn. Lorsque le robinet se déclenche, le moteur s'arrête.
2. Couper le contact.
3. Inspecter visuellement le robinet pour s'assurer qu'il semble en bon état.
6. Réinitialiser le robinet en tournant sa poignée en position ouverte.

NOTE: *La poignée ne peut être tournée que si la machine est hors tension. S'assurer que le contact est en position d'ARRÊT.*

⚠ AVERTISSEMENT

NE PAS UTILISER LE ROBINET ASOV POUR ARRÊTER LA MACHINE.

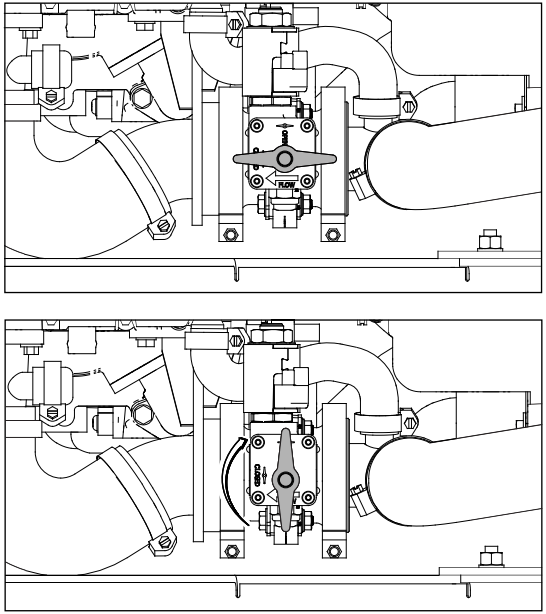

Figure 4-3. Réinitialisation du robinet ASOV (de la position fermée à ouverte)

4.4 DÉPLACEMENT (TRANSLATION)

Voir Figure 4-4., Pentes et dévers.

NOTE : *Consulter le tableau des caractéristiques de fonctionnement pour les inclinaisons admissibles et dévers nominaux.*

Les inclinaisons admissibles et dévers nominaux sont tous donnés pour une machine dont la flèche se trouve en position d'arrimage et est complètement abaissée et rétractée.

Le déplacement est limité par deux facteurs :

1. L'inclinaison admissible, qui est l'inclinaison de la pente, exprimée en pourcentage, que la machine peut monter.
2. Le dévers, qui est l'angle de la pente le long duquel la machine peut se déplacer horizontalement.

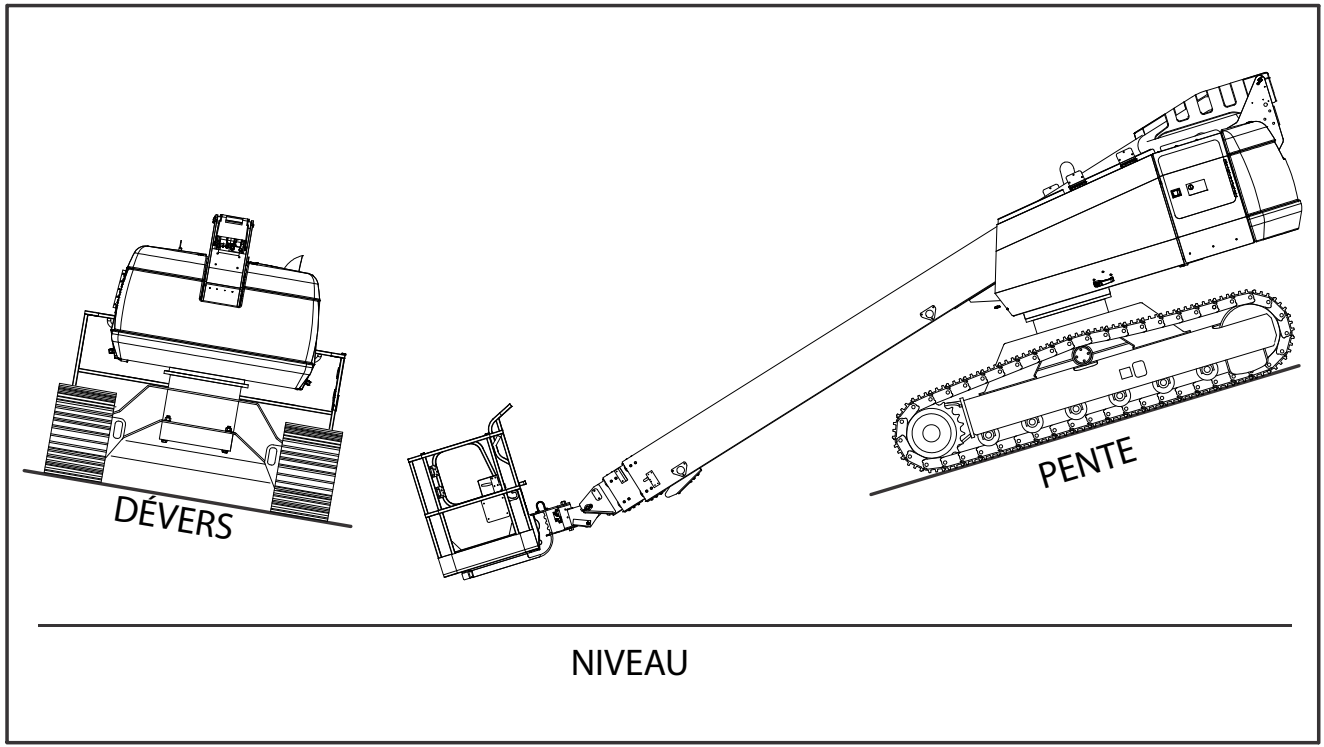

Figure 4-4. Pentes et dévers

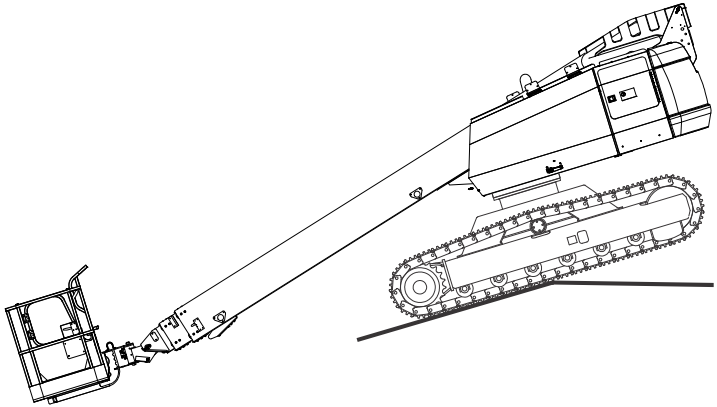

⚠ AVERTISSEMENT

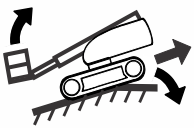

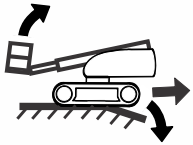

RISQUE DE DÉPLACEMENT DE LA MACHINE

Faire preuve d'une extrême prudence près du bord d'un obstacle sur le terrain. Vérifier les bords de trottoir, grosses pierres ou autres obstacles du terrain, y compris les obstacles aériens, car la machine risque de pivoter brusquement lorsque le centre de gravité (centre du bâti de chenilles) passe au-dessus d'un bord. Conduire lentement au-dessus d'obstacles pour réduire le pivotement au minimum.

Le non-respect de ces instructions peut provoquer des blessures graves, voire mortelles.

1704468 A

Figure 4-5. Risque de déplacement de la machine

⚠ AVERTISSEMENT

NE CONDUIRE AVEC LA FLÈCHE ÉTENDUE OU AU-DESSUS DE L'HORIZONTALE QUE LORSQUE LA MACHINE SE TROUVE SUR UNE SURFACE UNIFORME, FERME ET PLANE.

POUR ÉVITER TOUTE PERTE DE CONTRÔLE OU TOUT RISQUE DE RENVERSEMENT SUR DES PENTES OU DES DÉVERS EN COURS DE TRANSLATION, NE PAS CONDUIRE LA MACHINE SUR DES PENTES OU DÉVERS SUPÉRIEURS À L'INCLINAISON ADMISSIBLE INDIQUÉE SUR LA PLAQUE DE FABRICANT PLACÉE SUR LE CHÂSSIS.

S'ASSURER QUE LE DISPOSITIF DE VERROUILLAGE DE LA PLATE-FORME TOURNANTE EST ENGAGÉ AVANT D'ENTREPRENDRE TOUT DÉPLACEMENT SUR DE LONGUES DISTANCES. ÉVITER TOUTE DÉFORMATION DU TERRAIN SUSCEPTIBLE DE RENVERSER LA MACHINE.

PLACER LE SÉLECTEUR VITESSE DE DÉPLACEMENT/COUPLE VERS L'ARRIÈRE POUR :

- **CONDUIRE SUR DES PENTES**
- **CONDUIRE DANS DES CONDITIONS DIFFICILES**
- **PRENDRE DES VIRAGES SERRÉS (NOTAMMENT QUAND UNE DES CHENILLES EST ARRÊTÉE)**
- **PIVOTER EN CONTRE-ROTATION**

TOUJOURS FAIRE PREUVE D'UNE EXTRÊME PRUDENCE EN MARCHE ARRIÈRE ET EN CONDUISANT AVEC LA PLATE-FORME RELEVÉE, PARTICULIÈREMENT LORSQU'UNE PARTIE QUELCONQUE DE LA MACHINE SE TROUVE À 2 MÈTRES (6 FT) D'UN OBSTACLE.

NE PAS UTILISER LA COMMANDE DE TRANSLATION POUR POSITIONNER LA PLATE-FORME PRÈS D'UN OBSTACLE. UTILISER L'UNE DES COMMANDES DE LA FLÈCHE.

⚠ AVERTISSEMENT

FAIRE PREUVE D'UNE EXTRÊME PRUDENCE PRÈS DU BORD D'UN OBSTACLE SUR LE TERRAIN. VÉRIFIER LES BORDS DE TROTTOIR, GROSSES PIERRES OU AUTRES OBSTACLES DU TERRAIN, Y COMPRIS LES OBSTACLES AÉRIENS, CAR LA MACHINE PIVOTERA BRUSQUEMENT LORSQUE LE CENTRE DE GRAVITÉ (CENTRE DU BÂTI DE CHENILLES) PASSE AU-DESSUS D'UN BORD. RALENTIR POUR RÉDUIRE AU MINIMUM TOUTE ACCÉLÉRATION LORS D'UN PIVOTEMENT.

AVANT DE CONDUIRE LA MACHINE, S'ASSURER QUE LA FLÈCHE EST BIEN PLACÉE AU-DESSUS DE L'ARRIÈRE DU CHÂSSIS (AU-DESSUS DES RÉDUCTIONS FINALES ET ROUES DENTÉES). SI LA FLÈCHE EST AU-DESSUS DE L'AVANT DU CHÂSSIS (AU-DESSUS DES ROUES INTERMÉDIAIRES), LES COMMANDES DE TRANSLATION ET DE DIRECTION SONT INVERSÉES PAR RAPPORT AU SENS DES COMMANDES DE LA MACHINE.

Translation en marche avant ou en marche arrière

1. Depuis les commandes de la plate-forme, le moteur étant en marche, tirer l'interrupteur d'arrêt d'urgence et activer l'interrupteur à pédale.

2. Placer la commande de translation sur Marche avant ou Marche arrière, selon l'action souhaitée.

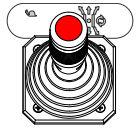

3. Enfoncer l'interrupteur à pédale, placer le manipulateur (commande de translation/direction) en fonction du sens de déplacement souhaité (vers l'avant ou vers l'arrière), déplacer la commande de translation/direction à droite pour tourner doucement vers la droite, et à gauche pour tourner doucement vers la gauche.

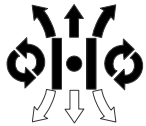

4. Pour prendre des virages serrés, déplacer le sélecteur vitesse de déplacement/couple vers l'arrière, réduire la vitesse de déplacement et placer le levier de commande de translation à droite pour tourner à droite, et à gauche pour tourner à gauche. Les virages les plus serrés sont obtenus en plaçant le manipulateur dans la position permettant de commander l'arrêt d'une chenille et le déplacement lent de l'autre chenille.

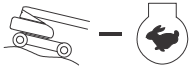

⚠ ATTENTION

NE TOURNER SUR PLACE QUE DANS UNE ZONE NE PRÉSENTANT AUCUN OBSTACLE ET UNIQUEMENT AVEC LA FLÈCHE COMPLÈTEMENT RÉTRACTÉE. ACTIONNER LES COMMANDES AVEC DES GESTES MESURÉS ET RÉGULIERS ET NE PAS ACTIVER D'AUTRES FONCTIONS EN COURS DE CONTRE-ROTATION.

5. Pour effectuer une contre-rotation (tourner sur place), arrêter la machine, déplacer le levier de commande de translation/direction directement à droite pour tourner vers la droite ou à gauche pour tourner vers la gauche.

6. Pour obtenir la vitesse de déplacement maximum, placer le manipulateur de translation sur vitesse rapide et activer les interrupteurs suivants :

   a. Placer le sélecteur vitesse de déplacement/couple sur vitesse rapide. (vers l'avant)

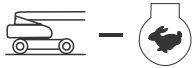

7. Avant d'arrêter la machine, placer les interrupteurs comme suit :

   a. Placer le sélecteur vitesse de déplacement/couple sur couple bas. (vers l'arrière)

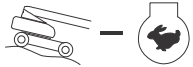

8. Pour conduire sur des pentes, placer les interrupteurs comme suit :

   a. Placer le sélecteur vitesse de déplacement/couple sur couple élevé. (vers l'arrière)

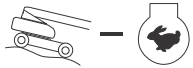

NOTE : *Pour que la machine fonctionne sans à-coups en la conduisant avec la flèche complètement étendue, placer la commande de translation sur vitesse lente avant de s'arrêter.*

Cette machine est équipée d'un témoin de direction de translation. Le témoin jaune sur la console des commandes de la plate-forme indique que la flèche a pivoté au-delà des pneus arrière et que le sens de translation/direction de la machine peut être inversé par rapport au sens du mouvement des commandes. Si le témoin est allumé, faire fonctionner la commande de translation comme suit :

1. Faire correspondre les flèches de direction noires et blanches sur le tableau de commande de la plate-forme et sur le châssis pour déterminer le sens de déplacement de la machine.

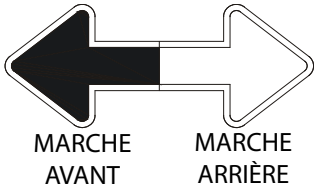

2. Appuyer sur l'interrupteur de direction de translation prioritaire et le relâcher. Dans un délai de 3 secondes, déplacer lentement la commande de translation vers la flèche correspondant au sens de déplacement prévu de la machine. Le témoin clignote pendant 3 secondes tant que la commande de translation n'est pas sélectionnée.

Translation en pente

Lors d'une translation en pente, le freinage et la traction maximum sont obtenus avec la flèche en position d'arrimage sur la transmission arrière et dans le sens du déplacement. Conduire la machine en marche avant pour gravir une pente et en marche arrière pour la descendre. Ne pas dépasser l'inclinaison admissible de la machine.

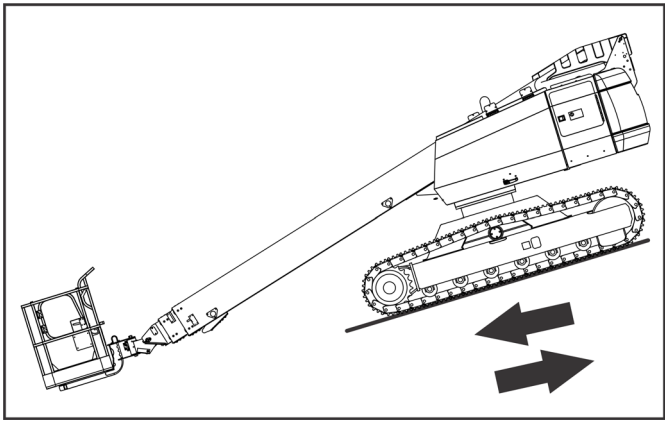

Figure 4-6. Translation en pente

AVIS

SI LA FLÈCHE EST AU-DESSUS DE L'AVANT, LES MOUVEMENTS DE TRANSLATION ET DE DIRECTION SONT INVERSÉS PAR RAPPORT À CEUX DES COMMANDES.

4.5 STATIONNEMENT ET ARRIMAGE

Garer et arrimer la machine comme suit :

1. Garer la machine en position de transport : abaisser la flèche sur l'arrière de la machine, fermer et attacher tous les panneaux et portillons d'accès, couper le contact, verrouiller la plate-forme tournante.
2. Vérifier que les freins maintiennent la machine en position.
3. Caler les chenilles à l'avant et à l'arrière.
4. Placer le sélecteur plate-forme/sol en position d'arrêt et retirer la clé.
5. Garer la machine sur des planches pour l'empêcher de rester clouée au sol par la glace, si l'on prévoit de la laisser stationnée toute la nuit sur un sol gelé.

4.6 PLATE-FORME

Réglage de la mise à niveau de la plate-forme

⚠ AVERTISSEMENT

UTILISER UNIQUEMENT LA FONCTION DE MISE À NIVEAU PRIORITAIRE DE LA PLATE-FORME POUR PROCÉDER À UNE LÉGÈRE MISE À NIVEAU DE LA PLATE-FORME. UN USAGE INAPPROPRIÉ PEUT CAUSER LE DÉPORT OU LA CHUTE DE LA CHARGE/DES OCCUPANTS. LE NON-RESPECT DE CES INSTRUCTIONS PEUT PROVOQUER DES BLESSURES GRAVES, VOIRE MORTELLES.

Pour mettre la plate-forme à niveau vers le haut ou vers le bas, placer l'interrupteur de commande de mise à niveau de la plate-forme vers le haut ou vers le bas et l'y maintenir jusqu'à ce que la plate-forme soit à niveau.

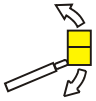

Rotation de la plate-forme

Pour faire pivoter la plate-forme vers la gauche ou vers la droite, sélectionner une direction avec l'interrupteur de commande de rotation de la plate-forme et l'y maintenir jusqu'à ce que la position souhaitée soit atteinte.

4.7 FLÈCHE

AVERTISSEMENT

UN TÉMOIN ROUGE D'AVERTISSEMENT DE BASCULEMENT, SITUÉ SUR LA CONSOLE DES COMMANDES, S'ALLUME LORSQUE LE CHÂSSIS SE TROUVE SUR UNE PENTE ABRUPTE (3 DEGRÉS OU PLUS). NE PAS FAIRE PIVOTER, ÉTENDRE NI RELEVER LA FLÈCHE PRINCIPALE AU-DESSUS DE L'HORIZONTALE LORSQUE CE TÉMOIN EST ALLUMÉ.

NE PAS COMPTER SUR L'ALARME DE BASCULEMENT POUR INDIQUER LE NIVEAU DU CHÂSSIS. L'ALARME DE BASCULEMENT INDIQUE QUE LE CHÂSSIS SE TROUVE SUR UNE PENTE ABRUPTE (5 DEGRÉS OU PLUS). LE CHÂSSIS DOIT ÊTRE À NIVEAU AVANT DE FAIRE PIVOTER, D'ÉTENDRE OU DE RELEVER LA FLÈCHE AU-DESSUS DE L'HORIZONTALE.

POUR ÉVITER TOUT RISQUE DE RENVERSEMENT SI LE TÉMOIN ROUGE D'AVERTISSEMENT DE BASCULEMENT S'ALLUME ALORS QUE LA FLÈCHE PRINCIPALE EST ÉTENDUE OU RELEVÉE AU-DESSUS DE L'HORIZONTALE, RÉTRACTER ET ABAISSER LA PLATE-FORME AU NIVEAU DU SOL. PUIS REPOSITIONNER LA MACHINE DE FAÇON À METTRE LE CHÂSSIS À NIVEAU AVANT D'ÉTENDRE OU DE RELEVER LA FLÈCHE PRINCIPALE.

LA TRANSLATION AVEC LA FLÈCHE PRINCIPALE RÉTRACTÉE ET EN DESSOUS DE L'HORIZONTALE EST AUTORISÉE SUR DES PENTES ET DES DÉVERS DONT LES VALEURS SONT SPÉCIFIÉES SUR LE PANONCEAU DE MISE EN GARDE DE LA PLATE-FORME.

POUR ÉVITER TOUT RISQUE DE BLESSURES GRAVES, NE PAS FAIRE FONCTIONNER LA MACHINE SI UN DES LEVIERS DE COMMANDE OU INTERRUPTEURS À BASCULE CONTRÔLANT LE MOUVEMENT DE LA PLATE-FORME NE REVIENT PAS EN POSITION D'ARRÊT OU NEUTRE LORSQU'IL EST RELÂCHÉ.

POUR ÉVITER TOUT RISQUE DE COLLISION ET DE BLESSURES SI LA PLATE-FORME NE S'ARRÊTE PAS LORSQU'UN INTERRUPTEUR OU UN LEVIER DE COMMANDE EST RELÂCHÉ, RETIRER LE PIED DE L'INTERRUPTEUR À PÉDALE OU UTILISER L'INTERRUPTEUR D'ARRÊT D'URGENCE POUR ARRÊTER LA MACHINE.

Pivotement de la flèche

Pour faire pivoter la flèche, placer l'interrupteur de commande de pivotement à droite ou à gauche selon la direction souhaitée.

AVIS

LORS DU PIVOTEMENT DE LA FLÈCHE, S'ASSURER QU'IL Y A SUFFISAMMENT D'ESPACE ENTRE LA FLÈCHE ET LES MURS ET ÉQUIPEMENTS ENVIRONNANTS.

NOTE : *Sur les machines destinées à l'Europe, lorsque les fonctions de la flèche sont actionnées, un dispositif de blocage empêche d'utiliser les fonctions de translation et de direction.*

Relevage et abaissement de la flèche principale

Pour relever ou abaisser la flèche principale, placer l'interrupteur de relevage/abaissement de la flèche principale vers le haut ou vers le bas jusqu'à ce que la hauteur souhaitée soit atteinte.

Extension de la flèche principale

Pour étendre ou rétracter la flèche principale, placer l'interrupteur de commande d'extension de la flèche principale sur rétraction ou extension.

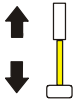

4.8 EXTINCTION ET STATIONNEMENT DE LA MACHINE

1. Conduire la machine dans une zone protégée.
2. S'assurer que la flèche principale est complètement rétractée et abaissée au-dessus de l'arrière de la machine, fermer et attacher tous les panneaux et portes d'accès.
3. Retirer toute charge et laisser le moteur fonctionner au ralenti pendant 3 à 5 minutes pour que la température à l'intérieur du moteur diminue.
4. Au niveau des commandes au sol, placer le sélecteur à clé sur arrêt (au centre), et l'interrupteur d'alimentation/d'arrêt d'urgence sur arrêt. Retirer la clé.
5. Couvrir la console de commande de la plate-forme pour protéger les panonceaux d'instructions, les autocollants d'avertissement et les commandes d'environnements hostiles.

4.9 SYSTÈME DE SÉCURITÉ PRIORITAIRE DE LA MACHINE (MSSO) (CE UNIQUEMENT)

Le système de sécurité prioritaire de la machine (MSSO) est utilisé pour prendre la priorité sur les commandes de fonction d'extraction d'urgence de la plate-forme uniquement. Voir la Section 5.4, Système de sécurité prioritaire de la machine (MSSO) (CE uniquement) pour les procédures d'utilisation.

4.10 UTILISATION DE SKYGUARD

SkyGuard est utilisé pour fournir une protection supplémentaire au tableau de commande. Lorsque le capteur SkyGuard est activé, les fonctions utilisées au moment de l'activation sont inversées ou arrêtées. Le tableau ci-dessous présente ces fonctions.

Tableau 4-1. Tableau de fonctions SkyGuard

Relevage de la flèche principale	Rétraction de la flèche principale	Extension de la flèche principale	Pivote-ment	Translation en marche avant		Translation en marche arrière		Relevage de la tou-relle	Abaissement de la tourelle	Mise à niveau de la plate-forme	Rotation de la plate-forme	Relevage du bras articulé
				DOS activé	DOS non activé	DOS activé	DOS non activé					
I	A	I	I	A	A*	A	A	I	A	A	A	A
I = Indique que l'inversion est activée												
A = Indique que l'arrêt est activé												
* Ignorer lorsque la flèche est alignée et que la machine est en marche avant, avec ou sans direction, et qu'aucune autre fonction n'est active.												

4.11 ARRIMAGE ET LEVAGE

Arrimage

AVIS

LORS DU TRANSPORT DE LA MACHINE, LA FLÈCHE DOIT ÊTRE ENTIÈREMENT ABAISSÉE DANS SON SUPPORT.

1. Placer la flèche en position d'arrimage en verrouillant la plate-forme tournante.
2. Retirer tous les éléments non fixés de la machine.
3. Immobiliser le châssis et la plate-forme à l'aide de sangles ou de chaînes d'une résistance adéquate fixées aux points d'arrimage prévus à cet effet.

Levage

(Voir Figure 4-7., Tableau de levage)

1. Pour obtenir le poids brut du véhicule, peser chaque unité, consulter la plaque de numéro de série ou contacter JLG Industries.
2. Placer la flèche en position d'arrimage en verrouillant la plate-forme tournante.
3. Retirer tous les éléments non fixés de la machine.
4. Ne fixer un appareil de levage que sur les points de levage prévus à cet effet.
5. Régler la fixation de manière précise de sorte que la machine ne soit pas endommagée et reste horizontale.

4.12 ALIMENTATION AUXILIAIRE

Le poste de commande de la plate-forme et le poste de commande au sol comportent tous les deux un interrupteur à bascule d'alimentation auxiliaire. L'activation de l'un ou l'autre des interrupteurs actionne la pompe hydraulique auxiliaire à moteur électrique. Utiliser cet interrupteur en cas de coupure de l'alimentation principale. La pompe auxiliaire permet de relever, d'étendre et de faire pivoter la flèche. Pour activer l'alimentation auxiliaire :

Activation à partir du poste de commande de la plate-forme

1. Placer le sélecteur à clé Plate-forme/Sol en position Plate-forme.

2. Placer l'interrupteur d'alimentation/arrêt d'urgence sur marche.
3. Enfoncer et maintenir l'interrupteur à pédale.

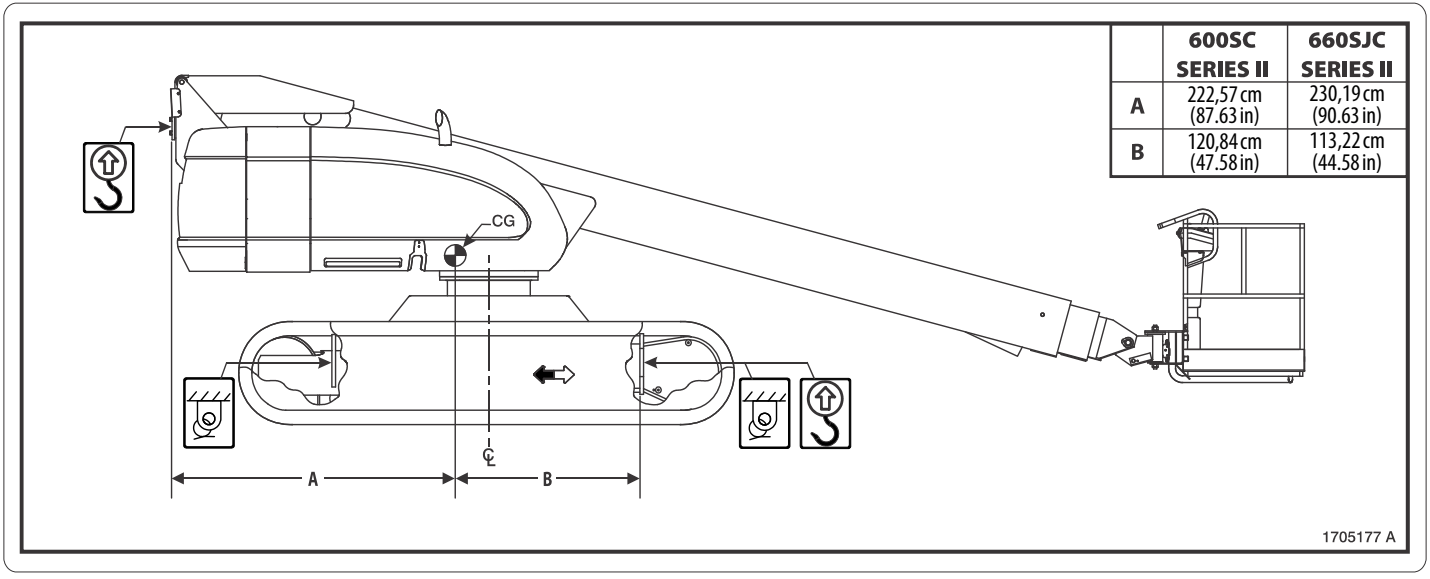

	600SC SERIES II	660SJC SERIES II
A	222,57 cm (87.63 in)	230,19 cm (90.63 in)
B	120,84 cm (47.58 in)	113,22 cm (44.58 in)

Figure 4-7. Tableau de levage

4. Actionner l'interrupteur, le levier ou le manipulateur de commande correspondant à la fonction souhaitée et le maintenir dans cette position.
5. Placer l'interrupteur d'alimentation auxiliaire sur marche et l'y maintenir.

6. Relâcher l'interrupteur d'alimentation auxiliaire, l'interrupteur, le levier ou le contrôleur de commande sélectionné et l'interrupteur à pédale.
7. Mettre l'interrupteur d'alimentation/arrêt d'urgence sur arrêt.

Activation à partir du poste de commande au sol

1. Placer le sélecteur à clé Plate-forme/Sol sur Sol.

2. Placer l'interrupteur d'alimentation/arrêt d'urgence sur marche.

3. Actionner l'interrupteur ou le manipulateur de commande correspondant à la fonction souhaitée et le maintenir dans cette position.
4. Placer l'interrupteur d'alimentation auxiliaire sur marche et l'y maintenir.

5. Relâcher l'interrupteur d'alimentation auxiliaire et l'interrupteur ou le contrôleur de commande sélectionné.
6. Mettre l'interrupteur d'alimentation/arrêt d'urgence sur arrêt.

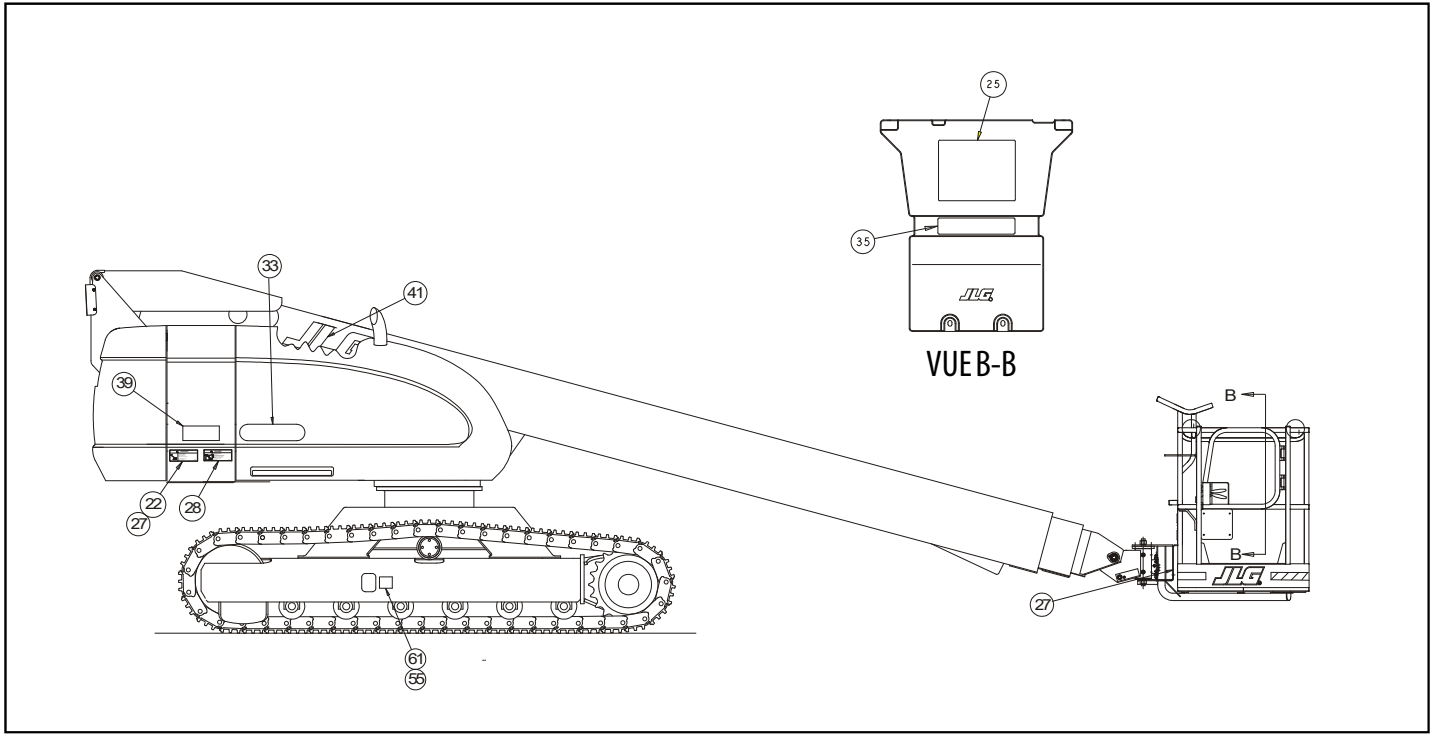

Figure 4-8. Pose des autocollants - Fiche 1 sur 6

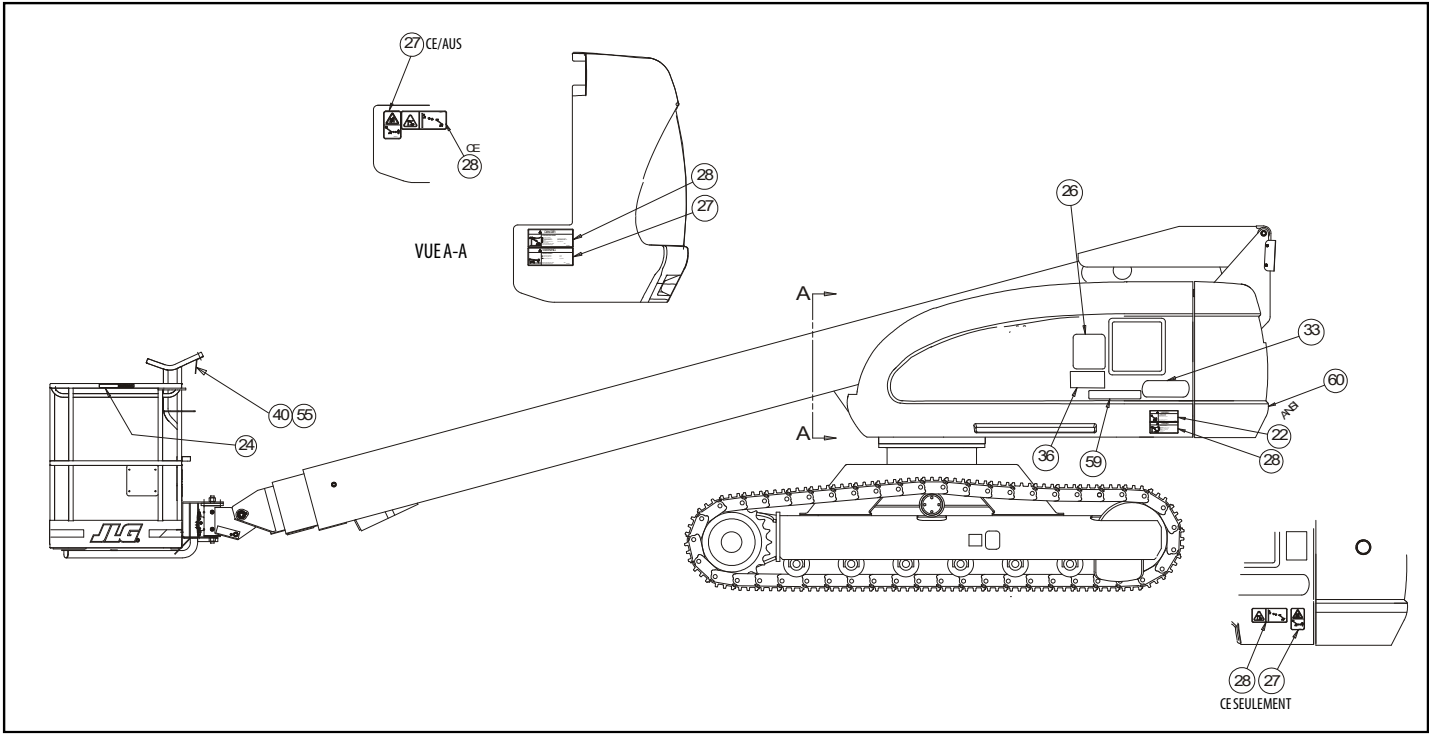

Figure 4-9. Pose des autocollants - Fiche 2 sur 6

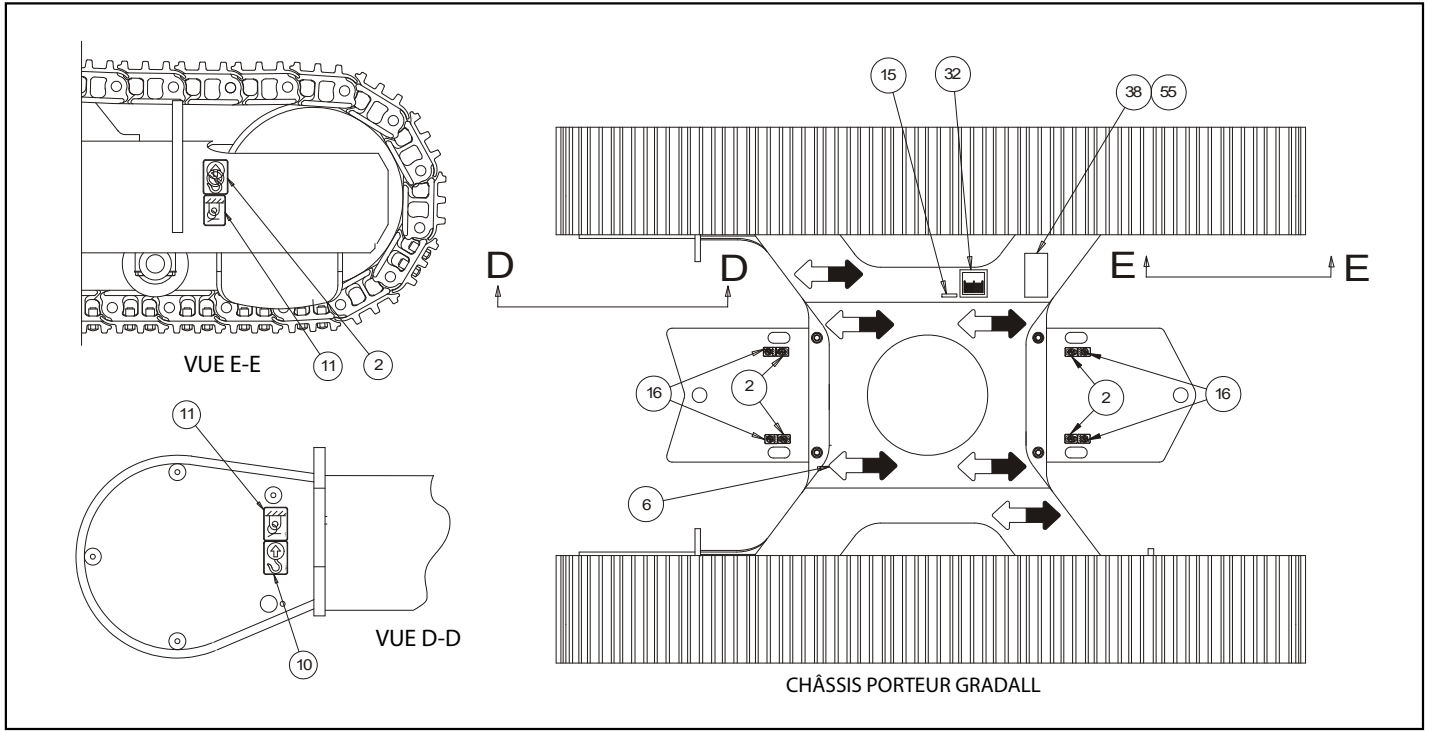

Figure 4-10. Pose des autocollants - Fiche 3 sur 6

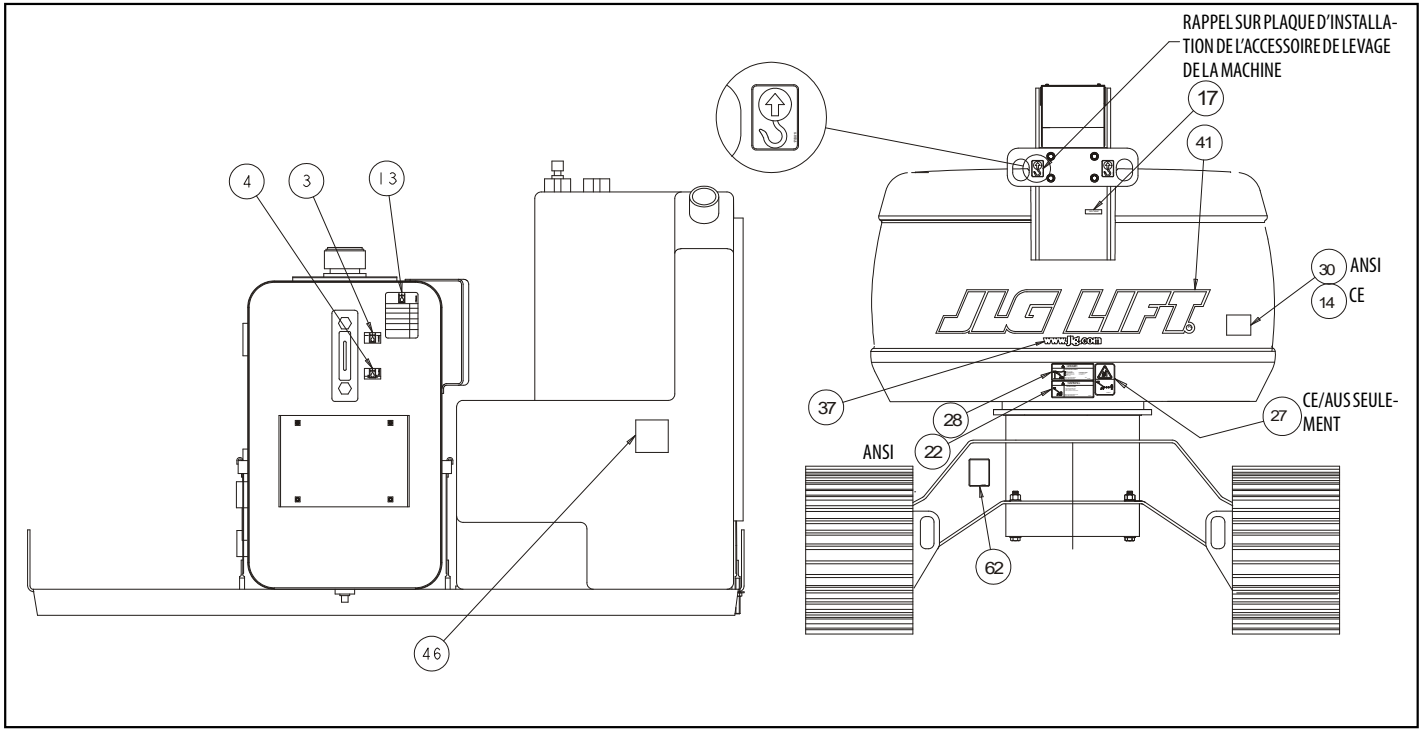

Figure 4-11. Pose des autocollants - Fiche 4 sur 6

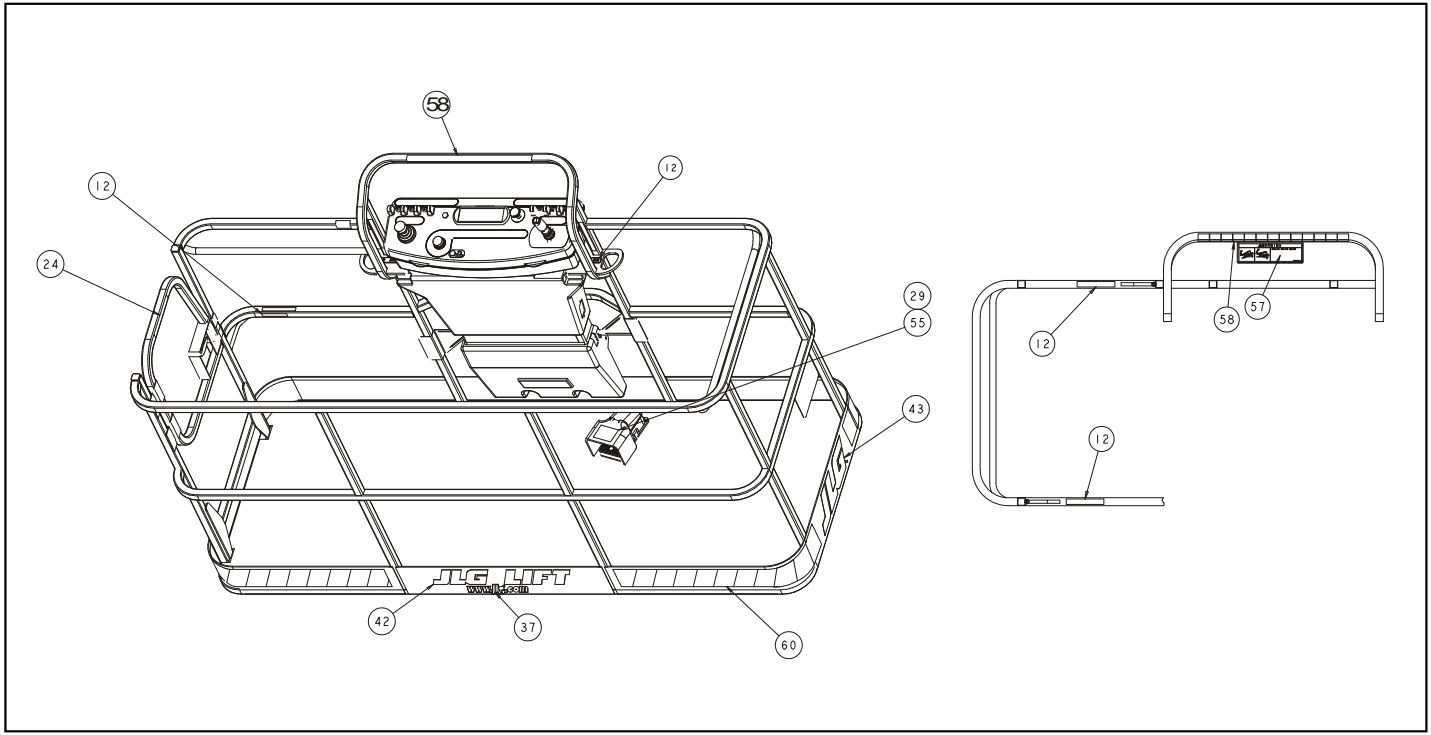

Figure 4-12. Pose des autocollants - Fiche 5 sur 6

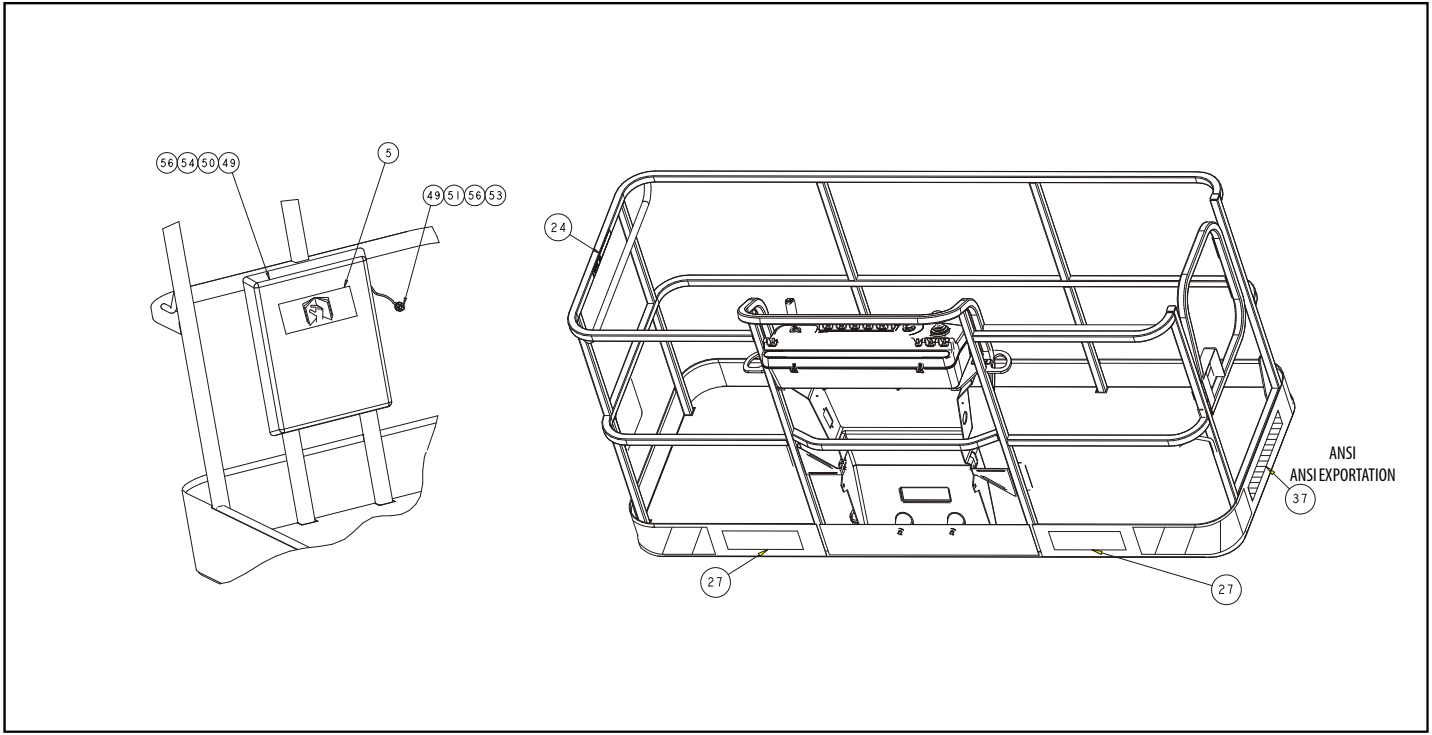

Figure 4-13. Pose des autocollants - Fiche 6 sur 6

Tableau 4-2. Légende des autocollants 600SC

Élément	ANSI 0273906-D	Français canadien 0273982-D	CE/Australie 0273985-E	Anglais/ Portugais 1001093424-D	Chinois simplifié 1001116970-D	Chinois traditionnel 1001116971-D
1	--	--	--	--	--	--
2	1701499	1701499	1701499	1701499	1701499	1701499
3	1701502	1701502	1701502	1701502	1701502	1701502
4	1701503	1701503	1701503	1701503	1701503	1701503
5	1701509	1701509	1701509	1701509	1701509	1701509
6	1701529	1701529	1701529	1701529	1701529	1701529
7	--	--	--	--	--	--
8	--	--	--	--	--	--
9	--	--	--	--	--	--
10	1703811	1703811	1703811	1703811	1703811	1703811
11	1703814	1703814	1703814	1703814	1703814	1703814
12	1704277	1704277	1704277	1704277	1704277	1704277
13	1704412	1704412	1704412	1704412	1704412	1704412
14	1705084	1705084	1705084	1705084	1705084	1705084
15	1705514	1705514	1705514	1705514	1705514	1705514
16	1704461	1704461	1704461	1704461	1704461	1704461
17	3251243	3251243	3251243	3251243	3251243	3251243

Tableau 4-2. Légende des autocollants 600SC

Élément	ANSI 0273906-D	Français canadien 0273982-D	CE/Australie 0273985-E	Anglais/ Portugais 1001093424-D	Chinois simplifié 1001116970-D	Chinois traditionnel 1001116971-D
18	--	--	--	--	--	--
19	--	--	--	1705904	1705342	1001117034
20	--	--	--	1705906	1705507	1001117035
21	--	--	--	--	--	--
22	1703953	1703942	--	1705903	1001116845	1703943
23	--	--	--	--	--	--
24	1702868	1704000	--	1705967	1705968	1001116846
25	1703797	1703924	1705921	1705895	1001116847	1703925
26	1705336	1705347	1705822	1705896	1001116848	1001116849
27	1703804	1703948	1701518	1705898	1001116850	1703949
28	1703805	1703936	1705961	1705897	1703937	1001116851
29	--	1703984	1705828	1705902	1001116852	1703982
30	--	--	--	--	--	--
31	--	--	--	--	--	--
32	1702631	1702631	--	--	--	--
33	1704434	1703165	1704434	1704434	1704434	1704434
34	--	--	--	--	--	--
35	1001121800	1001121802	1705978	1001121806	1001121811	1001121809

Tableau 4-2. Légende des autocollants 600SC

Élément	ANSI 0273906-D	Français canadien 0273982-D	CE/Australie 0273985-E	Anglais/ Portugais 1001093424-D	Chinois simplifié 1001116970-D	Chinois traditionnel 1001116971-D
36	1001121813	1001121815	1705978	1001121819	1001121824	1001121822
37	1704885	1704885	1704885	1704885	1704885	1704885
38	1706948	1706948	--	1706948	1706948	1706948
39	1705177	1705177	1705177	1705177	1705177	1705177
40	--	--	--	--	--	--
41	--	--	--	--	--	--
42	--	--	--	--	--	--
43	--	--	--	--	--	--
44	--	--	--	--	--	--
45	--	--	--	--	--	--
46	--	--	--	--	--	--
47	--	--	--	--	--	--
48	--	--	--	--	--	--
49	--	--	--	--	--	--
50	--	--	--	--	--	--
51	--	--	--	--	--	--
52	--	--	--	--	--	--
53	--	--	--	--	--	--

Tableau 4-2. Légende des autocollants 600SC

Élément	ANSI 0273906-D	Français canadien 0273982-D	CE/Australie 0273985-E	Anglais/ Portugais 1001093424-D	Chinois simplifié 1001116970-D	Chinois traditionnel 1001116971-D
54	--	--	--	--	--	--
55	--	--	--	--	--	--
56	--	--	--	--	--	--
57	1704468	1001093684	1704468	1001093439	1001116963	1001116964
58	1001108494	1001108494	--	1001108494	1001108494	1001108494
59	1706943	1706943	--	1706943	1706943	1706943
60	--	--	--	--	--	--
61	--	--	--	--	--	--
62	1001131269	1001131269	--	--	--	--

Tableau 4-3. Légende des autocollants 660SJC

Élément	ANSI 0273908-D	Français canadien 0273984-D	CE/Australie 0273987-E	Anglais/ Portugais 1001103292-D
1	--	--	--	--
2	1701499	1701499	1701499	1701499
3	1701502	1701502	1701502	1701502
4	1701503	1701503	1701503	1701503
5	1701509	1701509	1701509	1701509
6	1701529	1701529	1701529	1701529
7	--	--	--	--
8	--	--	--	--
9	--	--	--	--
10	1703811	1703811	1703811	1703811
11	1703814	1703814	1703814	1703814
12	1704277	1704277	1704277	1704277
13	1704412	1704412	1704412	1704412
14	1705084	1705084	1705084	1705084
15	1705514	1705514	1705514	1705514
16	1704461	1704461	1704461	1704461
17	3251243	3251243	3251243	3251243

Tableau 4-3. Légende des autocollants 660SJC

Élément	ANSI 0273908-D	Français canadien 0273984-D	CE/Australie 0273987-E	Anglais/ Portugais 1001103292-D
18	--	--	--	--
19	--	--	--	1705904
20	--	--	--	1705906
21	--	--	--	--
22	1703953	1703942	--	1705903
23	--	--	--	--
24	1702868	1704000	--	1705967
25	1703797	1703924	1705921	1705895
26	1705336	1705347	1705822	1705896
27	1703804	1703948	1701518	1705898
28	1703805	1703936	1705961	1705897
29	3532347	1703984	1705828	1705902
30	--	--	--	3251813
31	--	--	--	--
32	--	1702631	--	--
33	1703165	1703165	1703165	1703165
34	--	--	--	--
35	1001121801	1001121803	1705978	1001121801

Tableau 4-3. Légende des autocollants 660SJC

Élément	ANSI 0273908-D	Français canadien 0273984-D	CE/Australie 0273987-E	Anglais/ Portugais 1001103292-D
36	1001121814	1001121816	1705978	1001121655
37	1704885	1704885	1704885	1704885
38	1706948	1706948	--	1706948
39	1705177	1705177	1705177	1705177
40	--	1001093553	--	1001093553
41	--	--	--	--
42	--	--	--	--
43	--	--	--	--
44	--	--	--	--
45	--	--	--	--
46	--	--	--	--
47	--	--	--	--
48	--	--	--	--
49	--	--	--	--
50	--	--	--	--
51	--	--	--	--
52	--	--	--	--
53	--	--	--	--

Tableau 4-3. Légende des autocollants 660SJC

Élément	ANSI 0273908-D	Français canadien 0273984-D	CE/Australie 0273987-E	Anglais/ Portugais 1001103292-D
54	--	--	--	--
55	--	--	--	--
56	--	--	--	--
57	1704468	1001093684	1704468	1001093439
58	1001108494	1001108494	--	1001108494
59	1706943	1706943	--	1706943
60	--	--	--	--
61	--	--	--	--
62	1001131269	1001131269	--	--

SECTION 5. PROCÉDURES D'URGENCE

5.1 GÉNÉRALITÉS

Cette section explique les procédures à suivre en cas d'urgence durant le fonctionnement de la machine.

5.2 RAPPORT D'INCIDENT

JLG Industries, Inc. doit immédiatement être averti de tout incident impliquant un produit JLG. Même si aucun dommage corporel ou matériel n'est apparent, contacter l'usine par téléphone et lui fournir tous les détails nécessaires.

Aux États-Unis :
Téléphone de JLG : 877-JLG-SAFE (554-7233)
(8h00 à 16h45, heure de l'Est)

En dehors des USA :
240-420-2661

E-mail :

ProductSafety@JLG.com

Tout incident impliquant un produit de JLG Industries n'ayant pas été signalé au fabricant dans un délai de 48 heures peut entraîner l'annulation de la garantie sur la machine concernée.

AVIS

APRÈS UN ACCIDENT, INSPECTER SOIGNEUSEMENT LA MACHINE ET TESTER TOUTES LES FONCTIONS EN COMMENÇANT À PARTIR DES COMMANDES AU SOL, PUIS DEPUIS LES COMMANDES DE LA PLATE-FORME. NE PAS RELEVER LA PLATE-FORME À PLUS DE 3 M (10 FT) À MOINS D'ÊTRE SÛR QUE TOUS LES DOMMAGES ONT ÉTÉ RÉPARÉS ET QUE TOUTES LES COMMANDES FONCTIONNENT CORRECTEMENT.

5.3 EN CAS D'URGENCE

Opérateur perdant totalement le contrôle de la machine

SI L'OPÉRATEUR DE LA PLATE-FORME EST COINCÉ, BLOQUÉ OU DANS L'INCAPACITÉ DE FAIRE FONCTIONNER OU DE CONTRÔLER LA MACHINE :

1. D'autres personnes doivent faire fonctionner la machine depuis les commandes au sol uniquement selon le besoin.
2. Les autres personnes se trouvant à bord de la plate-forme peuvent utiliser les commandes de la plate-forme. NE PAS CONTINUER À UTILISER LA MACHINE SI LES COMMANDES NE FONCTIONNENT PAS CORRECTEMENT.
3. Les grues, chariots à fourche ou autres équipements peuvent servir à libérer les occupants de la plate-forme et stabiliser le mouvement de la machine.

Plate-forme ou flèche prise dans des structures en hauteur

Si la plate-forme ou la flèche est coincée ou accrochée dans des structures ou équipements en hauteur, libérer les occupants de la plate-forme avant de dégager la machine.

5.4 SYSTÈME DE SÉCURITÉ PRIORITAIRE DE LA MACHINE (MSSO) (CE UNIQUEMENT)

Le système de sécurité prioritaire de la machine (MSSO) ne doit être utilisé que pour extraire un opérateur coincé, bloqué ou dans l'incapacité de faire fonctionner la machine et les commandes de fonction sont verrouillées depuis la plate-forme en raison d'une surcharge de la plate-forme.

NOTE : *Si le système MSSO est utilisé, le témoin d'anomalie clignote et un code d'anomalie est défini dans le système de commande JLG, qui doit être réinitialisé par un technicien JLG qualifié.*

NOTE : *Aucun contrôle de fonctionnement du système MSSO n'est requis. Le système de commande JLG configure un code d'anomalie en cas de défaillance de l'interrupteur de commande.*

Pour utiliser le système MSSO :

1. Depuis la console de commande au sol, mettre le sélecteur Plate-forme/Sol en position Sol.
2. Tirer la commande d'alimentation/d'arrêt d'urgence.
3. Démarrer le moteur.
4. Appuyer sans relâcher sur l'interrupteur MSSO et l'interrupteur de commande correspondant à la fonction souhaitée.

SECTION 6. ACCESSOIRES

Tableau 6-1. Accessoires disponibles

Accessoire	Marché						
	ANSI (États-Unis uniquement)	ANSI	CSA	CE	AUS	Japon	Chine
SkyAir™	√	√	√				√
SkyCutter™	√	√	√				√
SkyGlazier™	√		√		√		
SkyPower™	√	√	√	√	√	√	√
SkyWelder™	√	√	√	√	√	√	√

Tableau 6-2. Tableau des relations options/accessoires

ACCESSOIRE	ÉLÉMENT REQUIS	COMPATIBLE AVEC (Remarque 1)	INCOMPATIBLE AVEC	INTERCHANGEABLE AVEC (Remarque 2)
SkyAir™	SkyPower™	SkyCutter™, SkyGlazier™, SkyWelder™		
SkyCutter™	SkyPower™	SkyWelder™	Plate-forme MTR*	SkyGlazier™
SkyGlazier™		SkyPower™	Plate-forme MTR*	SkyCutter™, SkyWelder™
SkyPower™		SkyCutter™, SkyGlazier™, SkyWelder™		
SkyWelder™	SkyPower™	SkyCutter™	Plate-forme MTR*	SkyGlazier™
Note 1 : Tout accessoire autre que “Sky” qui ne figure pas dans la colonne “INCOMPATIBLE AVEC” est présumé compatible.				
Note 2 : Ils peuvent être utilisés sur la même unité mais pas simultanément.				
* Plate-forme MTR = Filet de plate-forme jusqu’au rail supérieur				

4150459 M

6.1 SKYAIR™

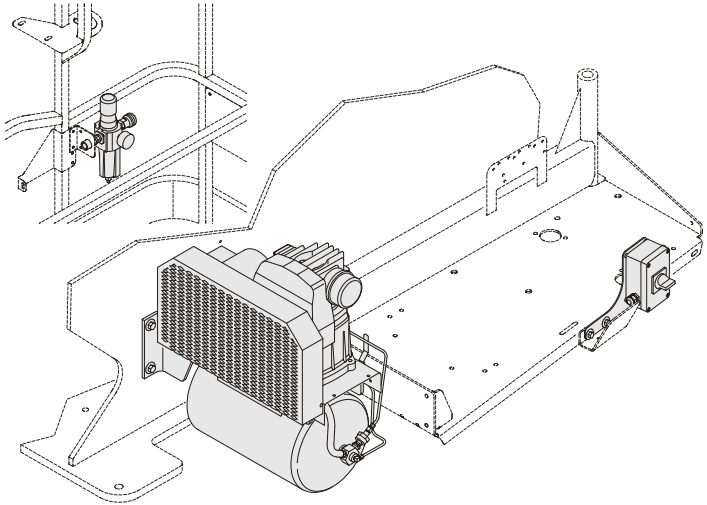

SkyAir™ fournit la plate-forme en air comprimé. Un filtre/régulateur intégré à la plate-forme contrôle la pression de l'air. Le contacteur marche/arrêt se trouve dans le compartiment moteur. Cet accessoire est alimenté par le système SkyPower™.

Caractéristiques du compresseur

- Monophase avec commande double
- Cylindrée CFM : 9.3
- Moteur : 230 V, 2 hp, triphasée

Caractéristiques nominales de l'accessoire

MODE COMMANDE	VOLUME
Commande marche-arrêt automatique	100–130 psi
Commande d'avance constante	105–120 psi

Consignes de sécurité

⚠ AVERTISSEMENT

NE PAS SURCHARGER LA PLATE-FORME.

- S'assurer que personne ne se trouve sous la plate-forme.
- Cette option installée en usine est disponible uniquement sur les modèles spécifiés.
- Attacher la sangle en permanence.

Préparation et inspection

- S'assurer que le compresseur et les flexibles sont bien fixés.
- Vérifier l'état de la courroie et du câblage.

Utilisation

Démarrer le moteur, activer le générateur puis allumer le compresseur à air.

Consulter le manuel J-Air (réf. 3128970) pour plus d'informations.

6.2 SKYCUTTER™

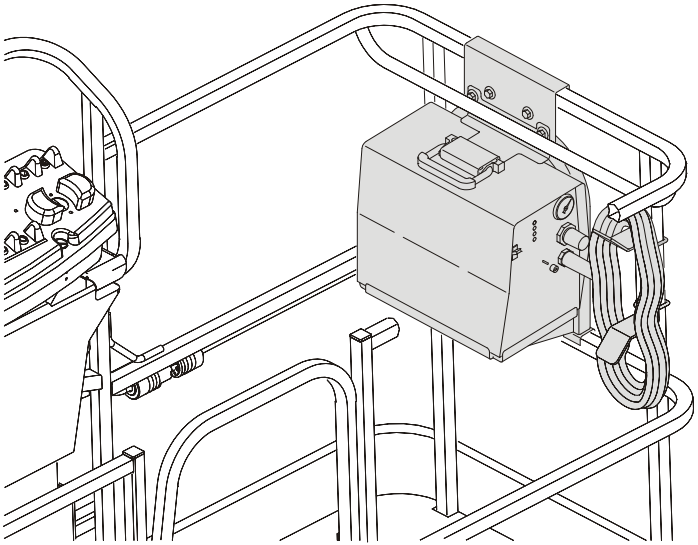

Le SkyCutter™ permet de couper du métal d'une épaisseur pouvant atteindre 3/8 in. Ce poste peut produire une sortie de 27 A à 92 V c.c. à un facteur de marche de 35 % ou de 14 A à 92 V c.c. à un facteur de marche de 60 %. Il est alimenté par le système SkyPower™.

Caractéristiques nominales de l'accessoire

Caract.	Sortie nominale	Intensité d'entrée à la sortie nominale, 60 Hz, monophasée	kW/kVA	Gaz plasma	Débit/pression du gaz plasma	Capacité de coupe nominale à 10 IPM	Tension à vide max.
120 V ±10 % (20 A)	27 A à 91 V c.c. à un facteur de marche de 20 %	28,8 max. 0,30*	3,2 kW 3.4 kVA	Air ou azote uniquement à 621–827 kPa (90–120 psi)	129 l/mn (4.5 cfm) à 414 kPa (60 psi)	10 mm (3/8 in)	400 V c.c.
120 V ±10 % (15 A)	20 A à 88 V c.c. à un facteur de marche de 35 %	20,6 max. 0,30*	2,3 kW 2.5 kVA				
240 V ±10 % (27 A)	27 A à 91 V c.c. à un facteur de marche de 35 %	13,9 max. 0,13*	3,0 kW 3.3 kVA				
* Au repos.							

Sortie du générateur

Régime moteur de 1 800 tr/mn ± 10 %.

Caractéristiques ANSI :

- Triphasée : 240 V, 60 Hz, 7,5 kW
- Monophasée : 240 V/120 V, 60 Hz, 6 kW

Consignes de sécurité

⚠ AVERTISSEMENT

NE PAS SURCHARGER LA PLATE-FORME.

⚠ AVERTISSEMENT

RÉDUIRE LA CAPACITÉ DE CHARGE DE LA PLATE-FORME DE 32 KG (70 LB) LORSQUE LE POSTE DE COUPAGE À L'ARC PLASMA Y EST INSTALLÉ.

- Vérifier que les supports du poste de coupage à l'arc plasma sont en bon état et ne présentent aucune soudure fissurée.
- Vérifier que le poste de coupage et son support sont solidement installés.
- S'assurer que personne ne se trouve sous la plate-forme.
- Ne pas quitter la plate-forme en sautant par-dessus les rambardes ni se tenir sur les rambardes.
- N'utiliser cette option que sur les modèles approuvés.
- Attacher la sangle en permanence.
- Utiliser les réglages de coupe corrects.
- Ne pas utiliser de cordons électriques sans les mettre à la masse.
- Ne pas utiliser d'outils électriques dans l'eau.
- Ne pas utiliser couper la plate-forme ni utiliser la plate-forme comme prise de masse.
- Porter les vêtements et dispositifs de protection appropriés pour la coupe.
- Ne pas déplacer la machine lorsqu'elle est branchée à des sources d'air/gaz externes.

Préparation et inspection

- Brancher le collier de mise à la masse sur le métal à couper.
- S'assurer que la connexion à la masse est correcte.

Utilisation

Démarrer le moteur, activer le générateur puis allumer le poste de coupage à l'arc plasma.

Consulter le manuel d'utilisation du poste de coupage à l'arc plasma Miller (réf. 3128420) pour plus d'informations.

6.3 SKYGLAZIER™

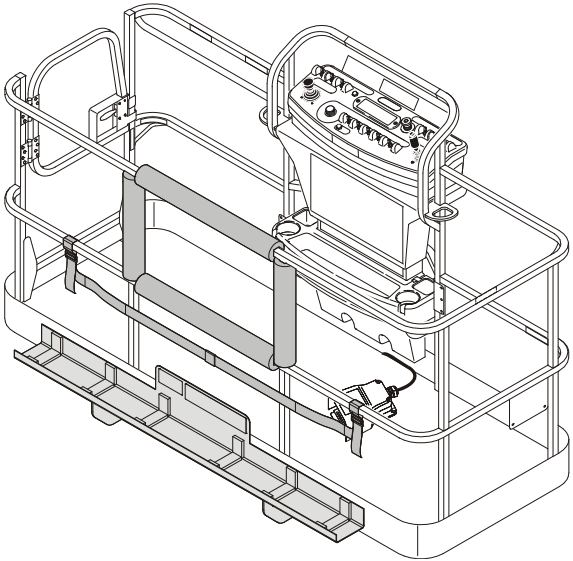

Le SkyGlazier™ permet aux vitriers de positionner les panneaux de façon efficace. Le kit du vitrier comprend un bac qui fixe le bas de la plate-forme. Le panneau repose sur le bac et contre le rail supérieur de la plate-forme, qui est rembourré pour éviter tout endommagement. Le SkyGlazier™ comporte une sangle permettant de fixer le panneau au rail de la plate-forme.

Spécifications de charge

Zone de charge*	Capacité max. du bac	Charge max. de la plate-forme (avec poids max. du bac)
227 kg (500 lb)	68 kg (150 lb)	113 kg (250 lb)
250 kg (550 lb)	68 kg (150 lb)	113 kg (250 lb)
272 kg (600 lb)	68 kg (150 lb)	113 kg (250 lb)
340 kg (750 lb)	68 kg (150 lb)	200 kg (440 lb)
454 kg (1000 lb)	113 kg (250 lb)	227 kg (500 lb)
* correspond aux autocollants de charge placés sur la machine pour information.		
Type de plate-forme requis : accès latéral		
Dimensions max. de panneau : 3 m^2 (32 sq ft)		

Consignes de sécurité

⚠ AVERTISSEMENT

S'ASSURER QUE LE PANNEAU EST BIEN FIXÉ À L'AIDE D'UNE SANGLE.

⚠ AVERTISSEMENT

NE PAS SURCHARGER LE BAC OU LA PLATE-FORME, LA CHARGE TOTALE DE LA MACHINE EST RÉDUITE LORSQUE LE BAC EST INSTALLÉ.

⚠ AVERTISSEMENT

UNE FOIS LE SKYGLAZIER™ INSTALLÉ, LES CHARGES NOMINALES DE LA PLATE-FORME D'ORIGINE SONT RÉDUITES COMME INDIQUÉ DANS LE TABLEAU DES SPÉCIFICATIONS DE CHARGE. NE PAS DÉPASSER LA NOUVELLE CHARGE NOMINALE DE LA PLATE-FORME. VOIR L'AUTOCOLLANT DE CHARGE APPOSÉ SUR LE BAC.

⚠ AVERTISSEMENT

PLUS LA SURFACE EXPOSÉE AU VENT EST GRANDE, MOINS LA MACHINE EST STABLE. LIMITER LA SURFACE DU PANNEAU À 3 M^2 (32 SQ FT).

- S'assurer que personne ne se trouve sous la plate-forme.
- Ne pas quitter la plate-forme en sautant par-dessus les rambardes ni se tenir sur les rambardes.
- Enlever le bac quand il ne sert pas.
- N'utiliser cette option que sur les modèles approuvés.

Préparation et inspection

- Vérifier que le bac est en bon état et ne présente aucune soudure fissurée.
- S'assurer que le bac est correctement fixé à la plate-forme.
- S'assurer que la sangle n'est ni abîmée ni effilochée.

Utilisation

1. Charger le bac du SkyGlazier™ avec le panneau.
2. Faire passer la sangle ajustable autour du panneau et la serrer jusqu'à ce qu'il soit bien fixé.
3. Positionner le panneau à l'emplacement prévu.

6.4 SKYPOWER™

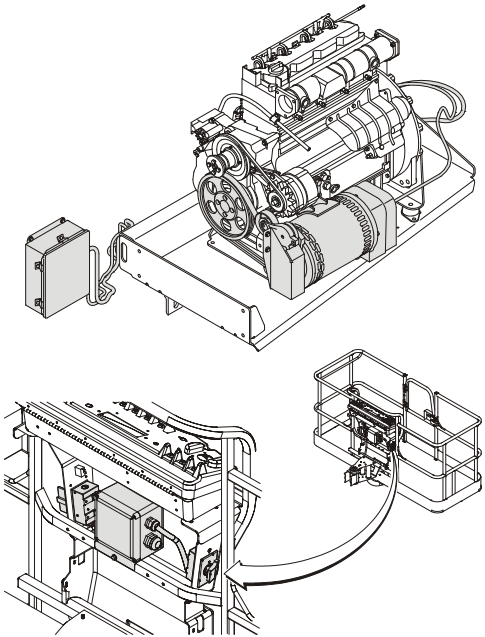

Le système SkyPower™ alimente la plate-forme en courant alternatif par le biais d'une prise c.a. pour le fonctionnement des outils, des lampes, et de l'équipement de coupe et de soudure. Tous les composants de régulation de l'alimentation se trouvent dans un boîtier étanche connecté par un câble au générateur. Le générateur fournit une alimentation lorsqu'il fonctionne à la vitesse spécifiée et que l'interrupteur d'alimentation est en position de marche (interrupteur situé sur la plate-forme). Un disjoncteur de 30 A à trois pôles protège le générateur contre toute surcharge.

Sortie du générateur

Caractéristiques ANSI :

- Triphasée : 240 V, 60 Hz, 7,5 kW
- Monophasée : 240 V/120 V, 60 Hz, 6 kW

Caractéristiques CE :

- Triphasée : 240 V, 7,5 kW, 18,3 A, 1,0 pf
- Monophasée : 240 V, 6,0 kW, 26 A, 1,0 pf
- Monophasée : 120 V, 6,0 kW, 50 A, 1,0 pf

Crête :

- Triphasée : 8,5 kW
- Monophasée : 6,0 kW

Caractéristiques nominales de l'accessoire

- 3 000 tr/mn (50 Hz)
- 3 600 tr/mn (60 Hz)

Consignes de sécurité

⚠ AVERTISSEMENT

NE PAS SURCHARGER LA PLATE-FORME.

- S'assurer que personne ne se trouve sous la plate-forme.
- Cette option installée en usine est disponible uniquement sur les modèles spécifiés.
- Attacher la sangle en permanence.
- Ne pas utiliser d'outils électriques dans l'eau.
- Utiliser la tension correspondant à l'outil employé.
- Ne pas surcharger le circuit.

Préparation et inspection

- S'assurer que le générateur est bien fixé.
- Vérifier l'état de la courroie et du câblage.

Utilisation

Démarrer le moteur puis activer le générateur.

Consulter le manuel technique du générateur Miller (réf. 3121677) pour plus d'informations.

6.5 SKYWELDER™

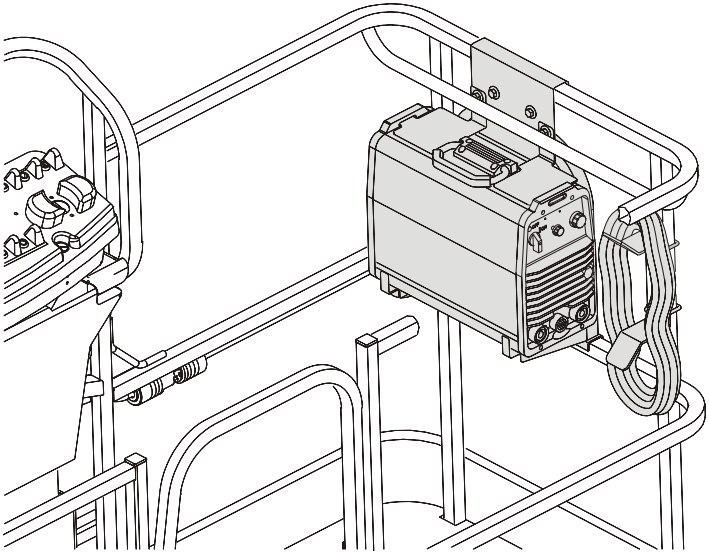

Le SkyWelder™ permet de réaliser des soudures à l'arc TIG et à électrode enrobée. Il peut produire une sortie de 200 A à un facteur de marche de 100 % ou de 250 A à un facteur de marche de 50 %. Cet accessoire est alimenté par le système SkyPower™.

Sortie du générateur

Régime moteur de 1 800 tr/mn ± 10 %.

Caractéristiques ANSI :

- Triphasée : 240 V, 60 Hz, 7,5 kW
- Monophasée : 240 V/120 V, 60 Hz, 6 kW

Caractéristiques CE :

- Triphasée : 400 V, 50 Hz, 7,5 kW
- Monophasée : 220 V, 50 Hz, 6 kW

Accessoires de soudure

- Fils de soudure de 12 ft avec collier et guide (stockés sur la plateforme)
- Extincteur

Caractéristiques nominales de l'accessoire

Mode de soudure	Tension d'entrée	Sortie nominale	Plage d'intensité de soudure	Tension à vide maximum	Intensité d'entrée à la sortie nominale (50/60 Hz)				
					230 V	460 V	575 V	kVA	kW
Électrode enrobée (procédé SMAW) À l'arc TIG (procédé GTAW)	Triphasée	280 A à 31,2 V à un facteur de marche de 35 %	5–250 A	79 V c.c.	32	17	13	15.7	10
		200 A à 28 V à un facteur de marche de 100 %			20	11	8	10.3	6,4
	Monophasée	200 A à 28 V à un facteur de marche de 50 %	5–200 A	79 V c.c.	35	------	------	9.8	6,5
		150 A à 28 V à un facteur de marche de 100 %			34	------	------	6.9	4,4

Consignes de sécurité

⚠ AVERTISSEMENT

NE PAS SURCHARGER LA PLATE-FORME.

⚠ AVERTISSEMENT

RÉDUIRE LA CAPACITÉ DE CHARGE DE LA PLATE-FORME DE 32 KG (70 LB) LORSQUE LE POSTE DE SOUDURE Y EST INSTALLÉ.

- Vérifier que les supports du poste de soudure sont en bon état et ne présentent aucune soudure fissurée.
- Vérifier que le poste de soudure et son support sont correctement et solidement installés.
- S'assurer que personne ne se trouve sous la plate-forme.
- Ne pas quitter la plate-forme en sautant par-dessus les rambardes ni se tenir sur les rambardes.
- N'utiliser cette option que sur les modèles approuvés.
- Attacher la sangle en permanence.
- S'assurer que la polarité des fils est correcte.
- Porter les vêtements et dispositifs de protection appropriés pour la soudure.
- Utiliser une taille de baguette et les caractéristiques d'alimentation correctes.
- Ne pas utiliser de cordons électriques sans les mettre à la masse.
- Ne pas utiliser d'outils électriques dans l'eau.
- Ne pas souder sur la plate-forme.
- Ne pas utiliser la plate-forme comme prise de masse.
- Ne pas utiliser d'amorceur d'arc de fréquence élevée sur un poste de soudage à l'arc TIG.

Préparation et inspection

- Brancher le collier de mise à la masse sur le métal à souder.
- S'assurer que la connexion à la masse et la polarité sont correctes.

Utilisation

Démarrer le moteur, activer le générateur puis allumer le poste de soudure.

Consulter le manuel d'utilisation du poste de soudure Miller (réf. 3128957) pour plus d'informations.

NOTES :

SECTION 7. CARACTÉRISTIQUES GÉNÉRALES ET MAINTENANCE POUR L'OPÉRATEUR

7.1 INTRODUCTION

Cette section du manuel fournit les informations supplémentaires nécessaires à l'opérateur pour pouvoir utiliser et maintenir correctement cette machine.

La partie maintenance de cette section est prévue pour aider l'opérateur de la machine à effectuer seulement les tâches quotidiennes de maintenance ; elle ne remplace pas le Programme de maintenance préventive et d'inspection inclus dans le manuel d'entretien et de maintenance.

Autres publications disponibles :

Manuel d'entretien et de maintenance
(du N/S 0300174703 au N/S 0300236298).....3121607

Manuel des pièces illustrées
(du N/S 0300174703 au N/S 0300236298).....3121608

7.2 CARACTÉRISTIQUES DE FONCTIONNEMENT

Tableau 7-1. Caractéristiques de fonctionnement

Charge mobile maximum (capacité) - ANSI Sans condition : Limitée - 600SC Limitée - 660SJC	 227 kg (500 lb) 454 kg (1000 lb) 227 kg (500 lb)
Charge mobile maximum (capacité) - CE et Australie Sans condition : Limitée - 600SC Limitée - 660SJC	 230 kg (500 lb) 450 kg (1000 lb) 230 kg (500 lb)
Déclivité maximum (inclinaison admissible)*	55%
Déclivité maximum (dévers)*	5°
Hauteur verticale max. de la plate-forme : 600SC 660SJC	 18,36 m (60 ft 3 in) 20,32 m (66 ft 8 in)
Portée horizontale max. de la plate-forme : 600SC 660SJC	 15,09 m (49 ft 6 in) 17,3 m (56 ft 9 in)
Rayon de braquage	0

Tableau 7-1. Caractéristiques de fonctionnement

Pression au sol maximale	
600SC	0,383 kg/cm^2 (5.45 psi)
660SJC	0,457 kg/cm^2 (6.5 psi)
Vitesse de déplacement maximale :	2,6 km/h (1.6 mph)
Pression max. du circuit hydraulique	310 bar (4500 psi)
Vitesse maximale du vent	12,5 m/s (28 mph)
Force manuelle maximale	450 N (101 lb)
Tension du circuit électrique	12 volts
Poids brut de la machine (plate-forme vide)	
600SC	10 205 kg (22,500 lb)
660SJC	12 292 kg (27,100 lb)

* Flèche en position d'arrimage.

Contenances

Tableau 7-2. Contenances

Réservoir de carburant	147,6 l (39 U.S. gal)
Réservoir d'huile hydraulique	
Volume total	98,4 l (26 U.S. gal)
au repère plein	117,7 l (31.1 U.S. gal)
Circuit hydraulique (réservoir compris)	151,4 l (40 U.S. gal)
Carter-moteur	10,5 l (11 qt)

Données du moteur

Tableau 7-3. Caractéristiques Deutz D2011L04

Carburant	Diesel
Contenance en huile Circuit de refroidissement Carter-moteur Contenance totale	 4,5 l (5 qt) 10,5 (11 qt) avec filtre 15 l (16 qt)
Ralenti (tr/mn)	1.000
Bas régime (tr/mn)	1800
Haut régime (tr/mn)	2500
Alternateur	60 A, entraînement par courroie
Batterie	950 A de démarrage à froid, capacité de réserve de 205 minutes, 12 V c.c.
Consommation de carburant	2,46 l/h (0.65 gph)
Puissance en hp	49

Huile hydraulique

Tableau 7-4. Huile hydraulique

PLAGE DE TEMPÉRATURE DE FONCTIONNEMENT DU CIRCUIT HYDRAULIQUE	VISCOSITÉ SAE
-18 à +83 °C (+0 à +180 °F)	10W
-18 à +99 °C (+0 à +210 °F)	10W-20, 10W-30
+10 à +210 °C (+50 à +210 °F)	20W-20

NOTE : *Les huiles hydrauliques doivent présenter des qualités anti-usure au moins égales à la classification de service API GL-3, et une stabilité chimique suffisante pour l'entretien du circuit hydraulique mobile. JLG Industries recommande l'huile hydraulique Mobilfluid 424 présentant un indice de viscosité SAE de 152.*

NOTE : *Lorsque la température reste inférieure à -7 °C (20 °F), JLG Industries recommande l'utilisation de Mobil DTE 13M.*

Outre les recommandations de JLG, il est déconseillé de mélanger des huiles de marques ou de types différents. Les additifs requis qu'elles contiennent, ainsi que leur viscosité peuvent en effet être différents. Pour utiliser une autre huile hydraulique que Mobilfluid 424, contacter JLG Industries afin d'obtenir des recommandations adéquates.

Tableau 7-5. Caractéristiques de l'huile Mobilfluid 424

Catégorie SAE	10W30
Gravité, API	29,0
Densité, lb/gal à 60 °F	7,35
Point de fluidité max.	-43°C (-46°F)
Point d'éclair min.	228°C (442°F)
Viscosité	
Brookfield, cP à -18 °C	2700
à 40 °C	55 cSt
à 100 °C	9,3 cSt
Indice de viscosité	152

Tableau 7-6. Caractéristiques de l'huile Mobil DTE 10 Excel 32

Viscosité ISO	N° 32
Densité	0,877
Point de fluidité max.	-54°C (-65,2°F)
Point d'éclair min.	250°C (482°F)
Viscosité	
à 40 °C	32.7cSt
à 100 °C	6,63 cSt
à 100 °F	32,7 cSt
à 212 °F	6,63 cSt
cP à -20 °F	6 200
Indice de viscosité	164

Tableau 7-7. Quintolubric 888-46

Masse volumique à 15°	220
Point de fluidité	275°C (527°F)
Point d'éclair	325°C (617°F)
Point de combustion	50-0 ml
Température d'auto-inflammation	450°C (842°F)
Viscosité	
à 0 °C (32 °F)	360 cSt
à 20 °C (68 °F)	102 cSt
à 40 °C (104 °F)	46 cSt
à 100 °C (212 °F)	10 cSt
Indice de viscosité	2,0 mg KOH/g

Tableau 7-8. Caractéristiques de l'huile Mobil EAL 224H

Type	Synthétique biodégradable
Viscosité ISO	32/46
Densité	0,922
Point de fluidité max.	-32°C (-25°F)
Point d'éclair min.	220°C (428°F)
Temp. de fonctionnement	-17 à 162 °C (0 à 180 °F)
Poids	0,9 kg/l (7.64 lb/gal)
Viscosité	
à 40 °C	37 cSt
à 100 °C	8,4 cSt
Indice de viscosité	213
NOTE : *Stocker à une température supérieure à 14°C (32°F)*	

Tableau 7-9. Caractéristiques de l'huile Mobil EAL H 46

Type	Synthétique biodégradable
Viscosité ISO	46
Densité	0,910
Point de fluidité	-42°C (-44°F)
Point d'éclair	260°C (500°F)
Temp. de fonctionnement	-17 à 162 °C (0 à 180 °F)
Poids	0,9 kg/l (7.64 lb/gal)
Viscosité	
à 40 °C	45 cSt
à 100 °C	8,0 cSt
Indice de viscosité	153

Tableau 7-10. Caractéristiques de l'huile Exxon Univis HVI 26

Densité	32,1
Point de fluidité	-60°C (-76°F)
Point d'éclair	103°C (217°F)
Viscosité	
à 40 °C	25,8 cSt
à 100 °C	9,3 cSt
Indice de viscosité	376
NOTE : *Mobil/Exxon recommande de vérifier la viscosité de cette huile chaque année.*	

Poids des composants principaux

Tableau 7-11. Poids des composants principaux

	660SJ		600S	
	kg	lb	kg	lb
Console de commande de la plate-forme	113	250	113	250
Vérin de mise à niveau de la plate-forme	27	60	21	46
Flèche principale (avec vérin de relevage, mécanisme de rotation et support)	1716	3783	1600	3527
Plate-forme tournante complète (moteur compris)	4112	9065	3318	7315

Emplacements du numéro de série

Une plaque de numéro de série est apposée à l'arrière du côté gauche du châssis. Si la plaque de numéro de série est endommagée ou manquante, le numéro de série de la machine est estampillé sur le côté gauche du châssis.

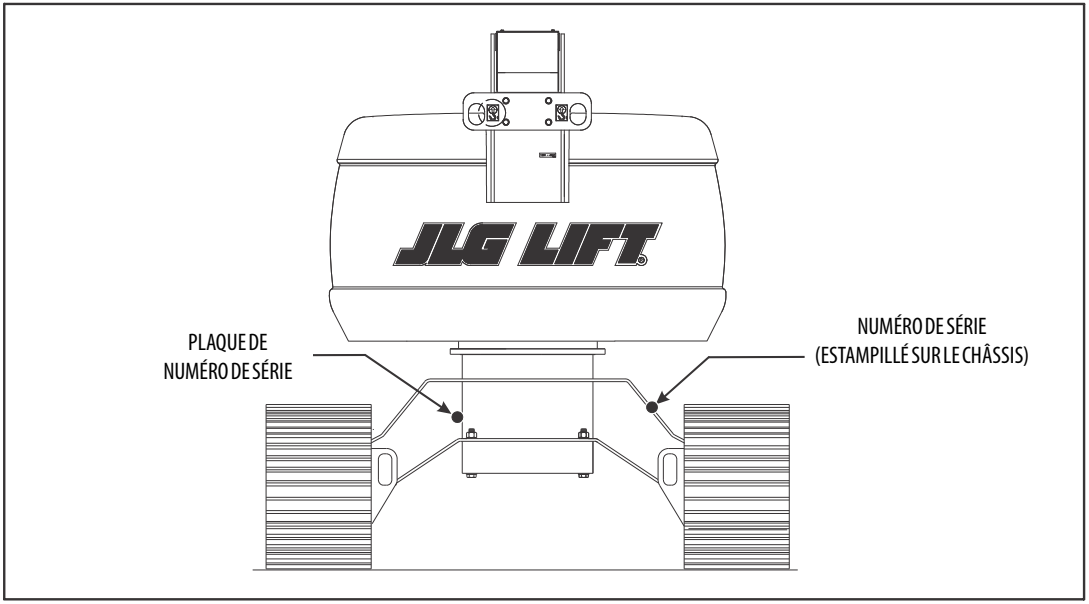

Figure 7-1. Emplacements du numéro de série

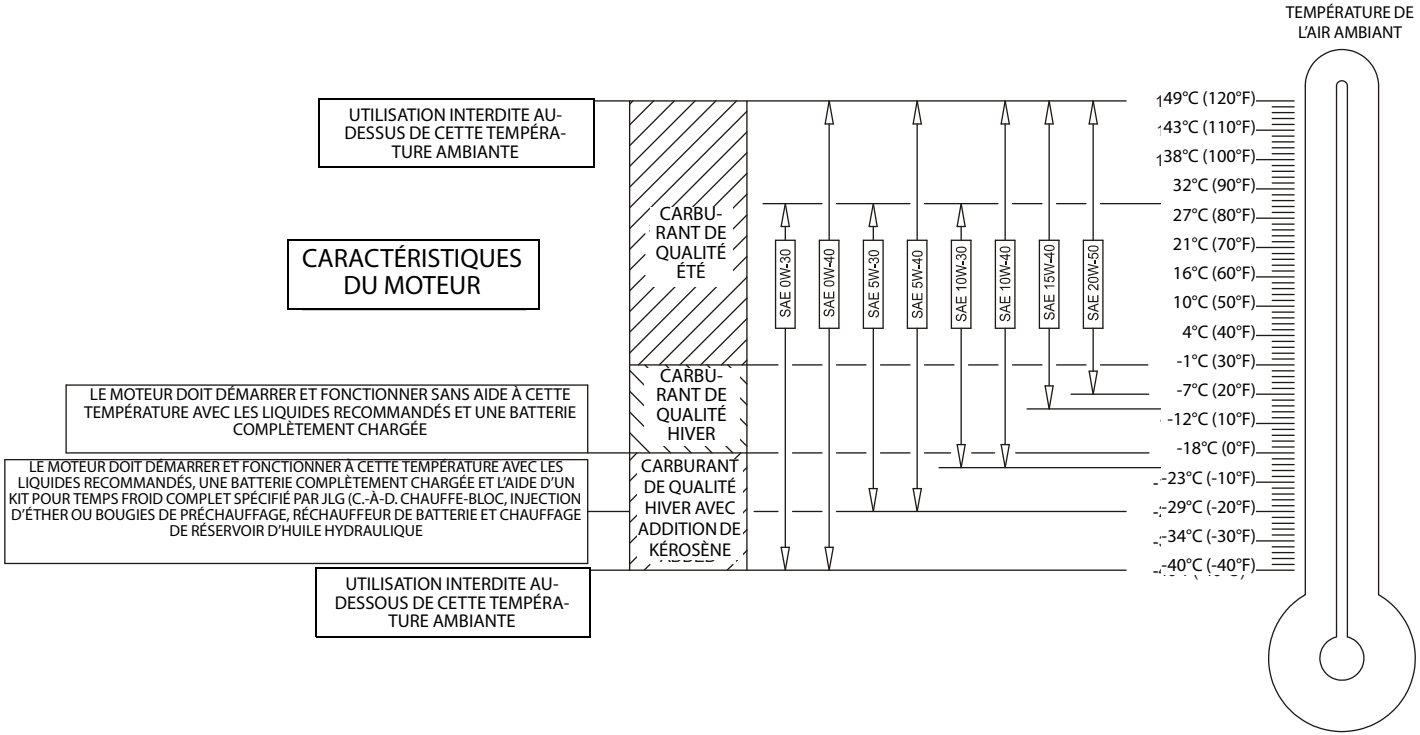

Figure 7-2. Spécifications de température de fonctionnement du moteur - Deutz - Fiche 1 sur 2

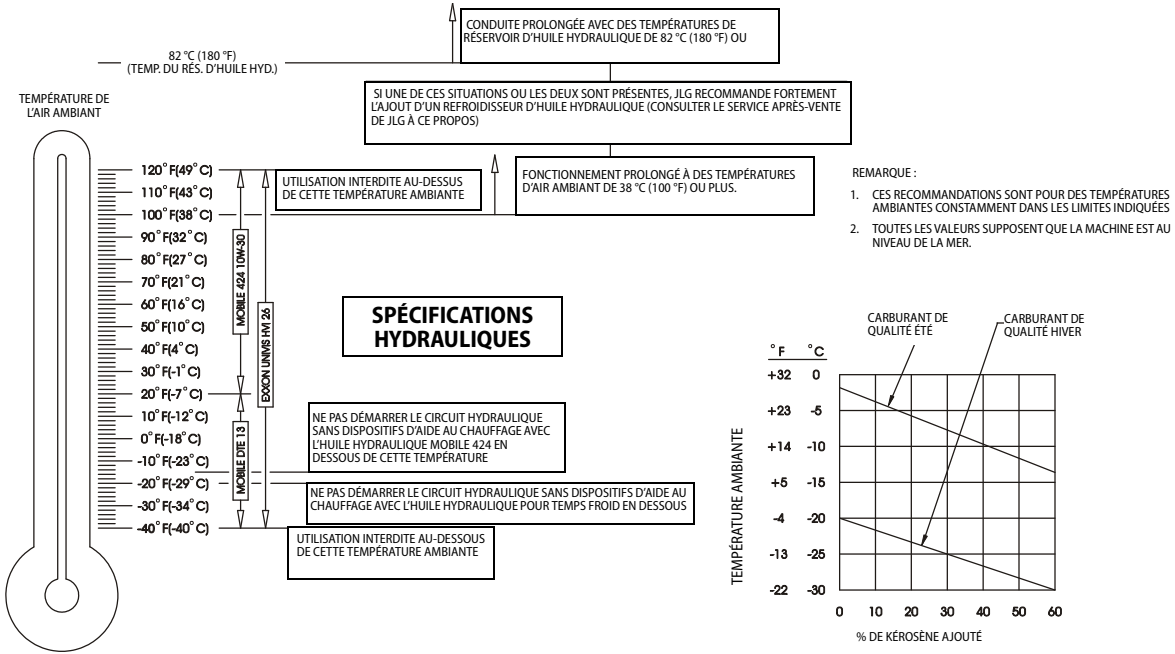

Figure 7-3. Spécifications de température de fonctionnement du moteur - Deutz - Fiche 2 de 2

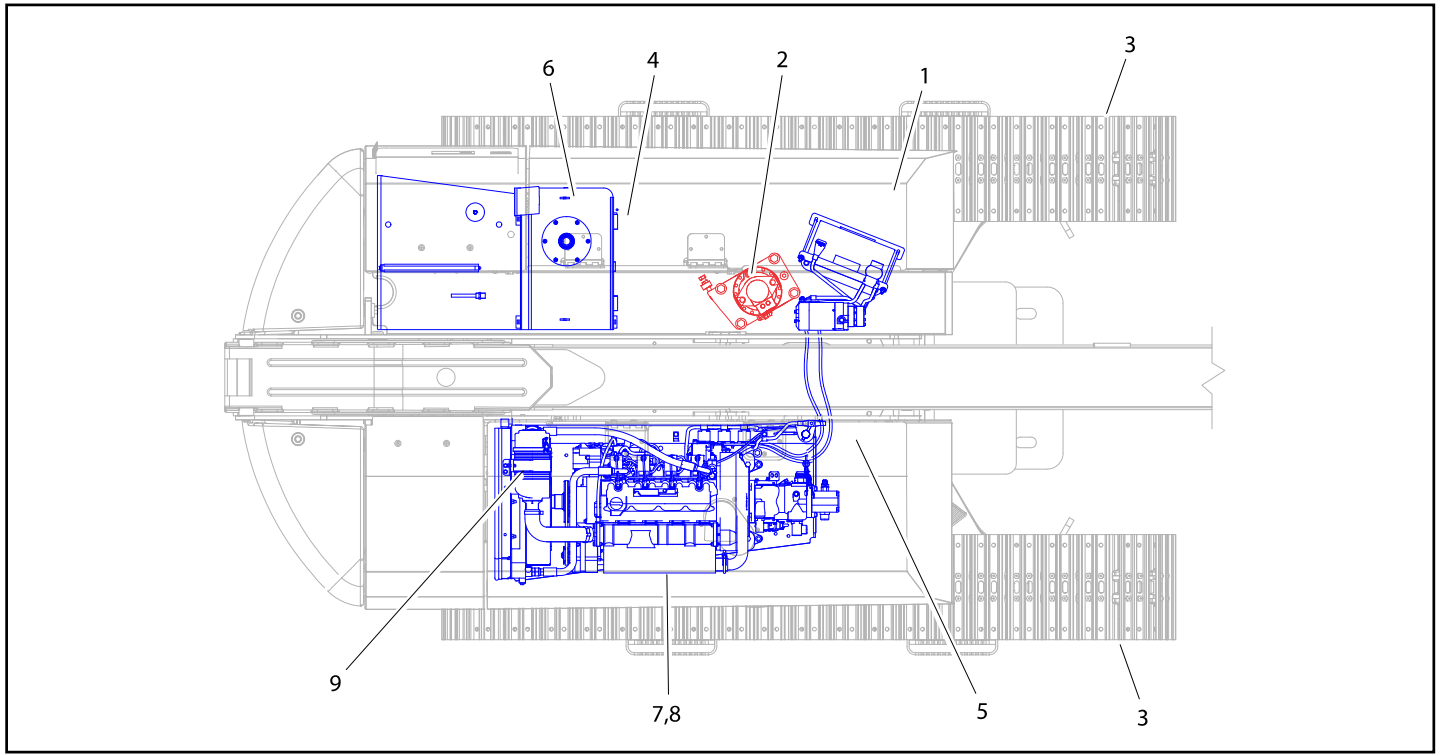

Figure 7-4. Schéma de lubrification et de maintenance pour l'opérateur

7.3 MAINTENANCE POUR L'OPÉRATEUR

NOTE : *Les numéros suivants correspondent à ceux de la Figure 7-4., Schéma de lubrification et de maintenance pour l'opérateur.*

Tableau 7-12. Spécifications de lubrification

LÉGENDE	CARACTÉRISTIQUES
GU	Graisse universelle ayant un point d'égouttement minimum de 177 °C (350 °F). Résistance à l'eau et adhésivité excellentes et du type pour pression extrême. (Charge Timken OK d'au minimum 40 lb.)
GPEE	Graisse à pression extrême pour engrenages (huile) conforme à la classification de service API GL-5 ou la spécification MIL-L-2105
HH	Huile hydraulique. Classification de service API GL-3, par ex. Mobilfluid 424.
HM	Huile moteur (carter-moteur). Essence - Classification API SF, SH, SG, MIL-L-2104. Diesel - Classification API CC/CD, MIL-L-2104B/MIL-L-2104C.

AVIS

LES INTERVALLES DE LUBRIFICATION RECOMMANDÉS SUPPOSENT UNE UTILISATION DE LA MACHINE DANS DES CONDITIONS NORMALES. POUR LES MACHINES UTILISÉES DANS DES OPÉRATIONS MULTITÂCHES ET/OU SOUMISES À DES ENVIRONNEMENTS OU CONDITIONS HOSTILES, AUGMENTER LES FRÉQUENCES DE LUBRIFICATION EN CONSÉQUENCE.

1. Roulement de pivotement

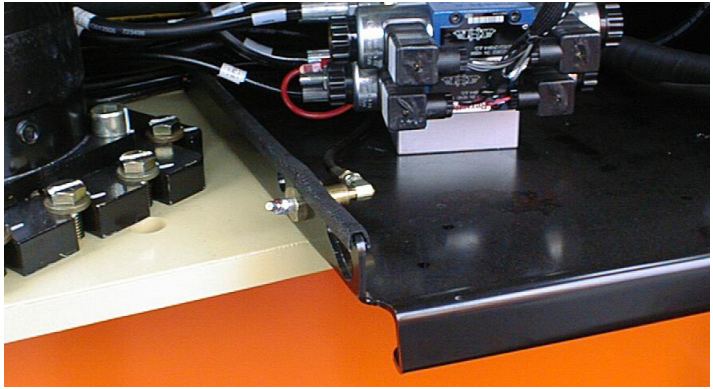

Point(s) de lubrification - 2 graisseurs
Contenance - S/B
Lubrifiant - GU
Intervalle - Tous les 3 mois ou toutes les 150 heures de fonctionnement
Commentaires - Accès à distance

2. Moyeu de transmission de pivotement

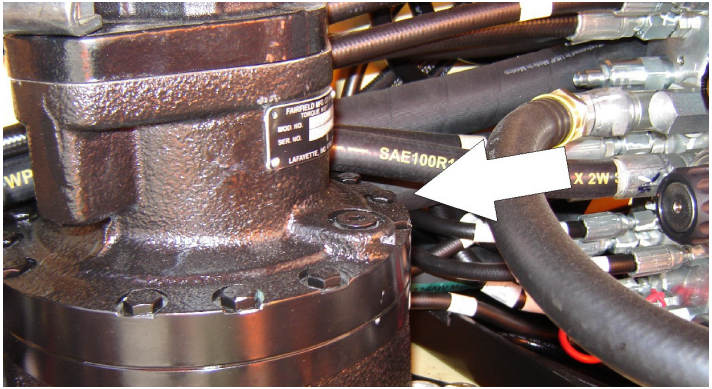

Point(s) de lubrification - Bouchon de niveau/remplissage
Contenance - 0,5 l (17 oz) (à moitié rempli)
Lubrifiant - GPEE
Intervalle - Vérifier le niveau tous les 3 mois ou toutes les 150 heures de fonctionnement ; vidanger tous les 2 ans ou toutes les 1200 heures de fonctionnement

3. Moyeu de réduction finale

Point(s) de lubrification - Bouchon de niveau/remplissage
Contenance - 7,9 l (2.1 gal) (à moitié rempli)
Lubrifiant - GPEE
Intervalle - Vérifier le niveau tous les 3 mois ou 150 heures de fonctionnement ; vidanger tous les 2 ans ou 1200 heures de fonctionnement

4. Filtre de retour hydraulique

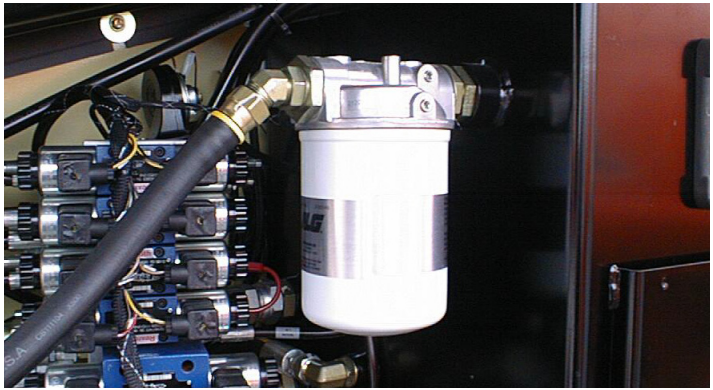

Intervalle - Vidanger après les 50 premières heures, puis tous les 6 mois ou toutes les 300 heures, ou comme indiqué par le témoin d'état.

5. Filtre de charge hydraulique

Intervalle - Vidanger après les 50 premières heures, puis tous les 6 mois ou toutes les 300 heures, ou comme indiqué par le témoin d'état.

6. Réservoir hydraulique

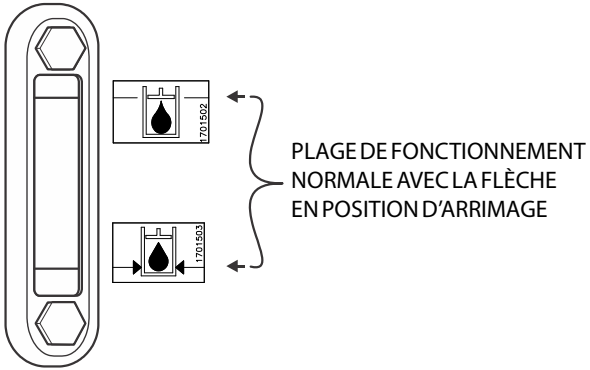

Point(s) de lubrification - Bouchon de remplissage
Contenance - Réservoir de 98 l (30.6 gal) ; circuit de 151 l (32.7 gal)
Lubrifiant - HH
Intervalle - Vérifier le niveau tous les jours, vidanger tous les 2 ans ou 1200 heures de fonctionnement.

7. Vidange d'huile avec filtre - Deutz

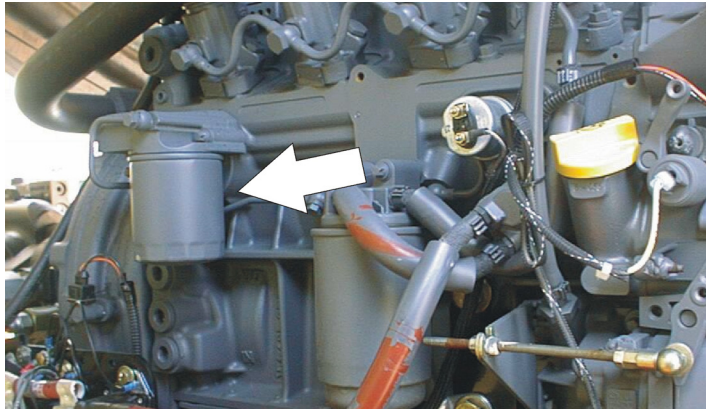

Point(s) de lubrification - Bouchon de remplissage/élément vissable
Contenance - Carter-moteur de 10,5 l (11 qt) ; refroidisseur de 4,73 l (5 qt)
Lubrifiant - HM
Intervalle - Tous les ans ou 1200 heures de fonctionnement
Commentaires - Vérifier le niveau tous les jours/vidanger en fonction des instructions du manuel du moteur

8. Filtre à carburant - Deutz

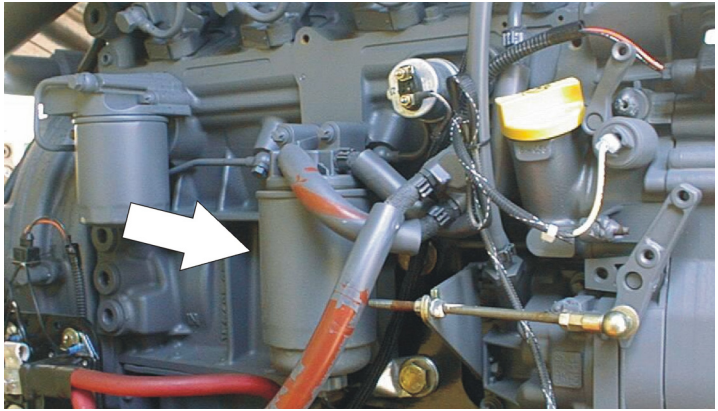

Point(s) de lubrification - Élément remplaçable
Intervalle - Tous les ans ou toutes les 600 heures de fonctionnement.

9. Filtre à air

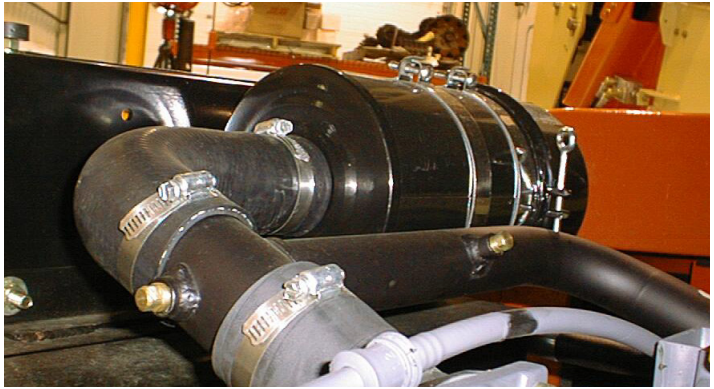

Point(s) de lubrification - Élément remplaçable
Intervalle - Tous les 6 mois ou toutes les 300 heures de fonctionnement ou comme indiqué par le témoin d'état.

7.4 INFORMATIONS COMPLÉMENTAIRES

Les informations suivantes sont fournies conformément aux exigences de la directive européenne 2006/42/CE sur les machines et ne s'appliquent qu'aux machines CE.

Pour les machines électriques, le niveau de pression acoustique pondéré en A continu équivalent au niveau de la plate-forme est de moins de 70 dB(A).

Pour les machines à moteur à combustion, le niveau de puissance acoustique (LWA) garanti selon la directive européenne 2000/14/CE (émissions sonores dans l'environnement des matériels destinés à être utilisés à l'extérieur des bâtiments) en fonction des méthodes d'essai conformes à l'Annexe III, partie B, méthode 1 et 0 de la directive, est de 104 dB.

La valeur de vibration totale à laquelle est sujet le système main-bras ne dépasse pas 2,5 m/s^2. La valeur moyenne quadratique de l'accélération pondérée la plus élevée à laquelle est sujet le corps entier ne dépasse pas 0,5 m/s^2.

SECTION 8. REGISTRE D'INSPECTION ET DE RÉPARATION

Numéro de série de la machine _____

Tableau 8-1. Registre d'inspection et de réparation

Date	Commentaires

Tableau 8-1. Registre d'inspection et de réparation

Date	Commentaires

An Oshkosh Corporation Company

TRANSFERT DE PROPRIÉTAIRE

À l'attention du propriétaire du produit :y

Si vous êtes propriétaire mais n'êtes PAS l'acheteur d'origine du produit décrit dans ce manuel, nous souhaitons vous connaître. Pour recevoir les bulletins de sécurité, il est très important d'aviser JLG Industries, Inc. des informations actualisées de propriété actuelle de tous les produits JLG. JLG maintient les informations de propriété de chacun des produits JLG et les utilise lorsqu'il est nécessaire de notifier le propriétaire.

Veuillez vous servir de ce formulaire pour fournir à JLG les informations les plus récentes sur le propriétaire actuel des produits JLG. Veuillez renvoyer le formulaire dûment rempli au service chargé de la sécurité et de la fiabilité des produits JLG par télécopie ou courrier à l'adresse indiquée ci-dessous.

Merci,
Product Safety and Reliability Department
JLG Industries, Inc.
13224 Fountainhead Plaza
Hagerstown, MD 21742
USA
Téléphone : +1-717-485-6591
Fax : +1-301-745-3713

NOTE : Ne pas faire état des unités louées sur ce formulaire.

Fabr. Modèle : _____

Numéro de série : _____

Ancien propriétaire : _____

Adresse : _____

_____

Pays : _____ **Téléphone : (**_____**)** _____

Date de transfert : _____

Propriétaire actuel : _____

Adresse : _____

_____

Pays : _____ **Téléphone : (**_____**)** _____

Quelle personne de votre organisation devons-nous aviser ?

Nom : _____

Poste :_____

3123536

An Oshkosh Corporation Company

Siège mondial
JLG Industries, Inc.
1 JLG Drive
McConnellsburg, PA 17233-9533 ÉTATS-UNIS
(717) 485-5161 (Entreprise)
(877) 554-5438 (Assistance client)
(717) 485-6417

Visiter notre site Web pour emplacements de JLG dans le monde.
www.jlg.com